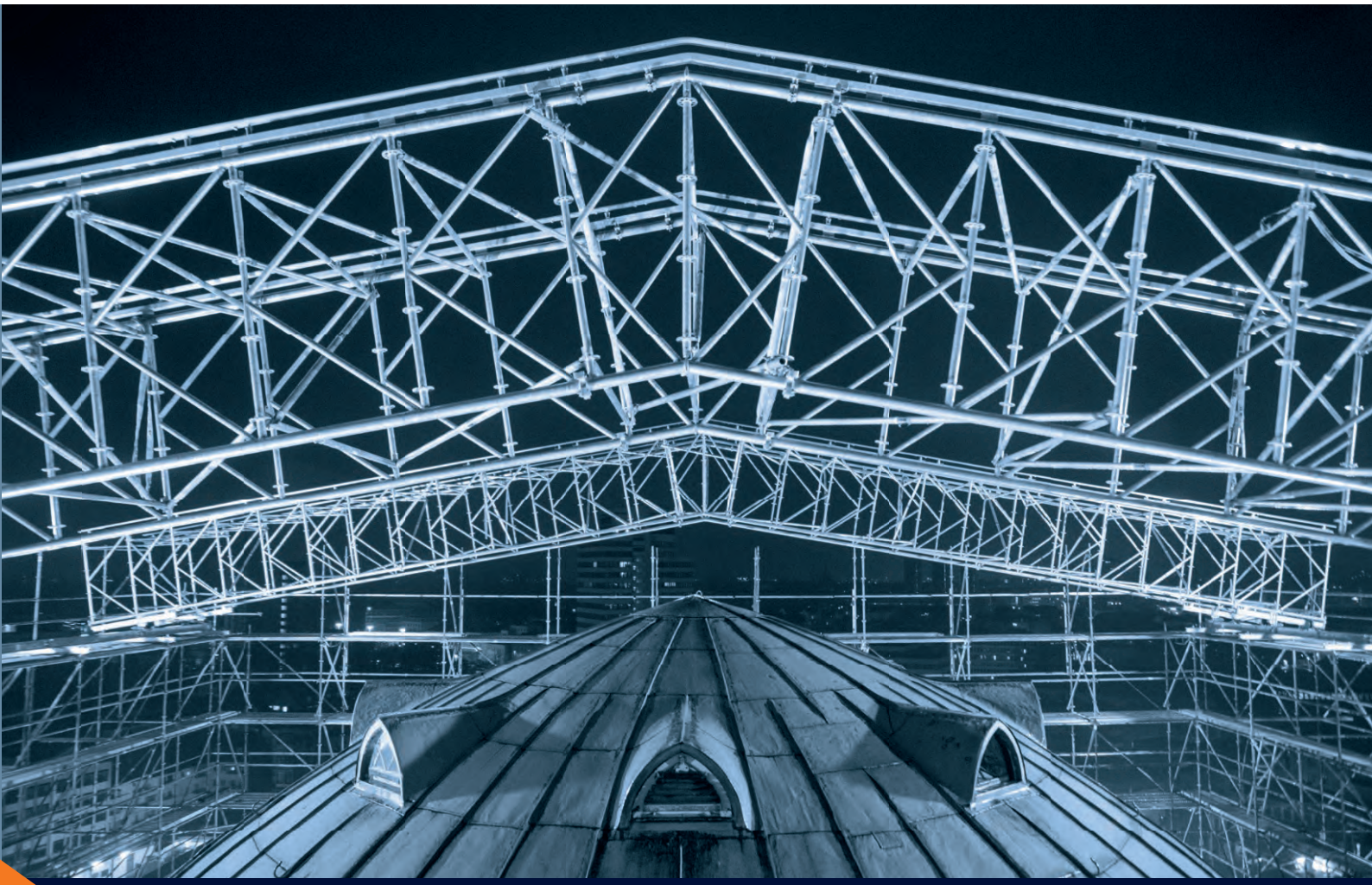

WBS
WETTER-/BAUSTELLENSCHUTZ

SMART
DETAILS
GREAT
SOLUTIONS!

scafom·rux

DETAILS 05 WBS | 2018-07-DE

Geschäftsleitung Management

Volker Rux
Geschäftsführer
+49 (0)2331 47 09-100
+49 (0)151 16 20 65 00
volker.rux@scafom-rux.de

Marco Hiby
Vertriebsleitung
+49 (0)2331 47 09-200
+49 (0)151 16 20 65 01
marco.hiby@scafom-rux.de

Technik Engineering

Michael Nordmeier
Technische Leitung
+49 (0)2331 47 09-310
+49 (0)170 91 67 007
michael.nordmeier@scafom-rux.de

Anja Brüne-Bernard
Technik
+49 (0)2331 47 09-320
anja.bruene-bernard
@scafom-rux.de

Miete Rental

Stephan Winterhoff
Leitung Miete
+49 (0)2331 47 09-114
+49 (0)171 56 57 432
stephan.winterhoff@scafom-rux.de

Philine Lüling
Miete
+49 (0)2331 47 09-204
philine.lueling@scafom-rux.de

Heiko Ulrich
Miete
+49 (0)2331 47 09-205
heiko.ulrich@scafom-rux.de

SMART DETAILS GREAT SOLUTIONS!

Verkauf Innendienst Sales Department

Rainer Krüger
Leitung Verkauf Inland
+49 (0)2331 47 09-210
+49 (0)151 16 20 65 03
rainer.krueger@scafom-rux.de

Deniz Orak
Verkauf
+49 (0)2331 47 09-260
+49 (0)151 16 20 41 13
deniz.orak@scafom-rux.de

Udo Lüling
Verkauf
+49 (0)2331 47 09-230
udo.lueling@scafom-rux.de

Marina Calamonte
Verkauf
+49 (0)2331 47 09-253
marina.calamonte@scafom-rux.de

Lars Kretzschmar
Verkauf
+49 (0)2331 47 09-251
lars.kretzschmar@scafom-rux.de

Tim Tempelmann
Verkauf
+49 (0)2331 47 09-258
tim.tempelmann@scafom-rux.de

Anke Tancev
Verkauf
+49 (0)2331 47 09-211
anke.tancev@scafom-rux.de

Daniel Hesbacher
Verkauf
+49 (0)2331 47 09-255
daniel.hesbacher@scafom-rux.de

Verkauf Außendienst Sales Representatives

Andreas Hoffmann
PLZ: 0/98-99
+49 (0)351 33 602-65
+49 (0)151 16 20 41 08
andreas.hoffmann@scafom-rux.de

Jörn Winkler
PLZ: 2 (ohne 23923-23996)
+49 (0)441 68 26 82
+49 (0)151 16 20 65 04
joern.winkler@scafom-rux.de

Thomas Venn
PLZ: 3/48-49/57-59/586-589
+49 (0)2331 47 09-245
+49 (0)151 16 20 41 09
thomas.venn@scafom-rux.de

Frank Wiemann
PLZ: 50-56/580-585
+49 (0)2331 47 09-242
+49 (0)151 16 20 41 07
frank.wiemann@scafom-rux.de

Helmut Blauth
PLZ: 6/7/88-89
+49 (0)160 90 14 28 51
helmut.blauth@scafom-rux.de

Boris Hohl
PLZ: 40-47 Rheinland Süd
+49 (0)2331 47 09-243
+49 (0)151 14 77 39 20
boris.hohl@scafom-rux.de

Wulf D. Basse
PLZ: 1/23923-23996
+49 (0)30 515888-22
+49 (0)172 2121100
wulf.basse@scafom-rux.de

Mirko Langer
PLZ: 80-87/90-97
+49 (0)8664 32 50 42
+49 (0)151 14 77 39 22
mirko.langer@scafom-rux.de

René van Elten
PLZ: 40-47 Rheinland Nord
+49 (0)2331 47 09-244
+49 (0)151 14 77 39 23
rene.vanelten@scafom-rux.de

Lagerorte Stock Locations

Zentrallager Hagen
Neue Str. 7
58135 Hagen
Tel +49 (0)2331 47 09-0
Fax +49 (0)2331 47 09-202
info@scafom-rux.de

Lager Berlin
Zobtener Straße 73
10317 Berlin-Lichtenberg
Tel +49 (0)30 51 58 88-22

Lager Hamburg
Kulemannstieg 5
22457 Hamburg
Tel +49 (0)40 54 80 57 48

Lager Leipzig
An der Bahn 11
04319 Leipzig-Engelsdorf
Tel +49 (0)341 251 38 05

Lager München
Krautgartenstr. 36
85241 Hebertshausen
Tel +49 (0)175 50 76 708

WBS - WETTER-/BAUSTELLENSCHUTZ

02 | ANSPRECHPARTNER
03 | INHALTSVERZEICHNIS
04-05 | ÜBERSICHT DACHLÖSUNGEN

PREISLISTE

14-57 | PRODUKTE

06-11 | **KEDERDACH LEICHT**
08 | ALU-TRÄGER
08 | PFETTEN
09 | DIAGONALEN
10 | AUFLAGER
11 | PLANEN + ZUBEHÖR

12-23 | **KASSETTENDACH ALU-RASANT**
14 | DACHKASSETTEN
15 | AUFLAGESCHIENEN
16 | GELÄNDERHALTER + ZUBEHÖR
17 | AUFLAGER
17 | FIRSTVERBINDER
17-20 | GITTERTRÄGER + ZUBEHÖR
20-22 | AUSSTEIFUNG
23 | PALETTEN

24-29 | **MODULDACH MULTI-ROOF**
26-27 | K-FRAME + ZUBEHÖR
26 | DIAGONALEN
27 | KEDERANSCHLUSS
27-28 | AUFLAGER
29 | MONTAGEMATERIAL

30-41 | **GERÜSTBEKLEIDUNG**
32-34 | SCAFFGUARD
35 | SCAFFPLANK
37 | GERÜSTPLANEN
38 | GERÜSTSCHUTZNETZE
39 | WETTERSCHUTZTRAVERSE
39-41 | KEDERPLANEN + ZUBEHÖR

42-51 | **BAUSTELLENSCHUTZ**
43-46 | PSA, HELME + ZUBEHÖR
47 | WARNFOLIEN
47 | ZUGANGSSPERREN
48-49 | SCHUTZKAPPEN
50 | BAUZÄUNE
51 | BALLAST

52-53 | SCAFOM-RUX SERVICE / APP / ANIMATIONEN
54-55 | PRODUKTÜBERSICHT
56-57 | MIETE
58-59 | AGB / BESTELLFORMULAR

GUT ZU WISSEN

WETTERSCHUTZ IST WERTESCHUTZ

Der Einsatz von Wetterschutzsystemen von scafom-rux bietet jede Menge wirtschaftlicher Vorteile. Denn die Unabhängigkeit gegenüber Witterungseinflüssen bedeutet eine deutlich bessere Auslastung der eingesetzten Mitarbeiter und Maschinen, eine schnellere Fertigstellung der Baustelle, effizientere Auftragsplanung und nicht zuletzt zufriedene Bauherren.

DACHLÖSUNGEN BIS 40 M SPANNWEITE

GERÜSTVERKLEIDUNG

PLANEN UND NETZE

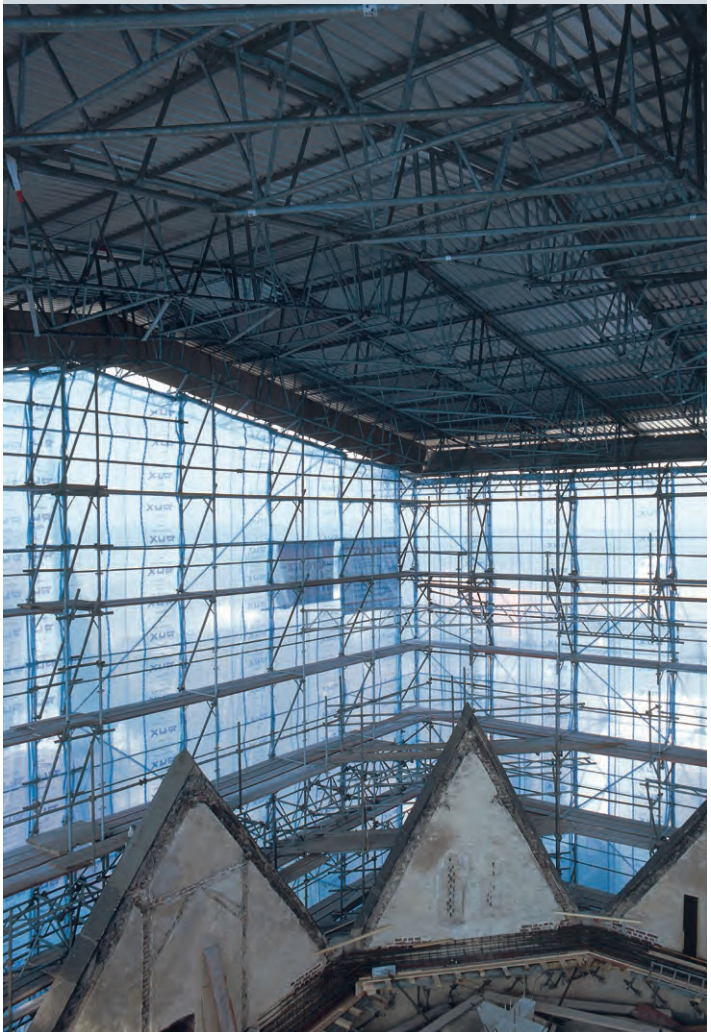

[01]

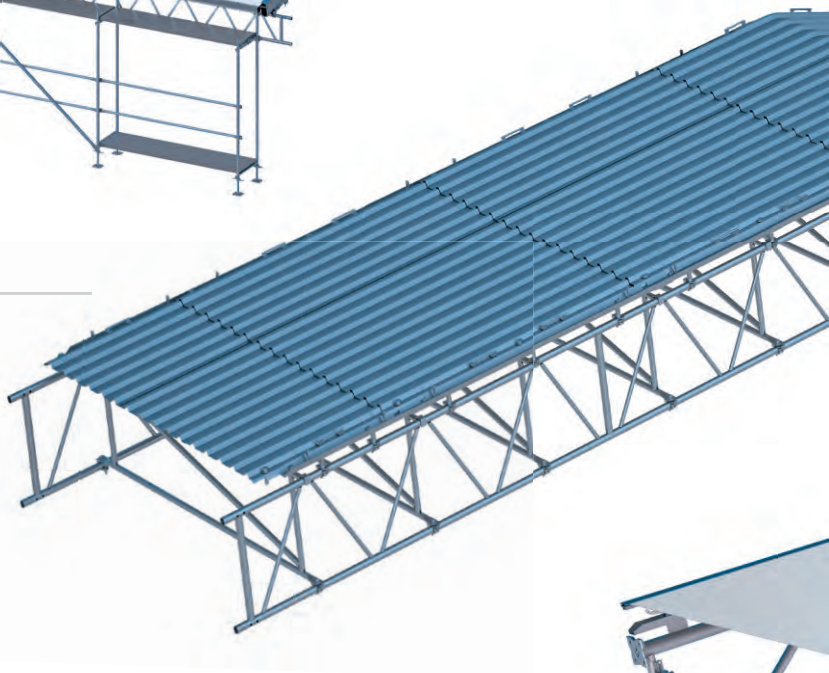

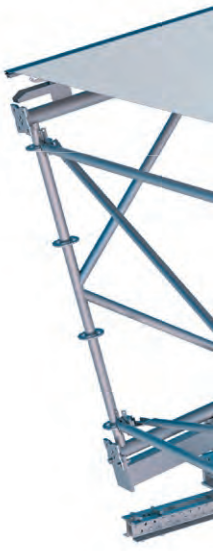

PLANE, KASSETTE ODER BEIDES? **SIE HABEN DIE WAHL!**

01 Kederdach leicht

02 Kassettendach ALU-RASANT

03 Systemdach MULTI-ROOF

Unterschiedliche Anforderungen erfordern unterschiedliche Lösungen. Riesiger Vorteil, wenn diese Lösungen auch noch ineinander greifen – dank zueinander passenden Komponenten. So können die ALU-RASANT-Kassetten und die Leichtdach-Planen auch fürs MULTI-ROOF verwendet werden. Mehrfachnutzen für optimale Flexibilität!

FÜR JEDEN TOPF DER RICHTIGE DECKEL. **DACHLÖSUNGEN IN M, L UND XL.**

Neben Windlasten und (Schnee-)Tragfähigkeit ist die Spannweite die wichtigste Kennziffer von Baustellendächern. Selbst unsere „kleinste" Lösung – das Kederdach leicht [01] – hat da mit bis zu 20 m Spannweite schon eine Menge zu bieten. Mit ALU-RASANT [02] in der Mitte und MULTI-ROOF [03] mit 40 m am oberen Ende der Skala steht ein breites Spektrum für verschiedenste Anwendungen bereit.

[02]

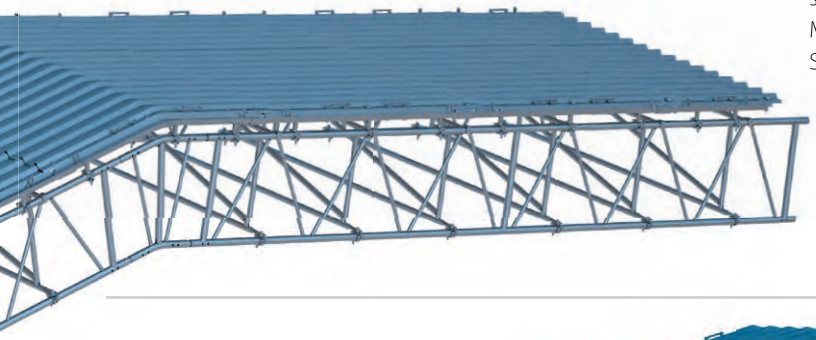

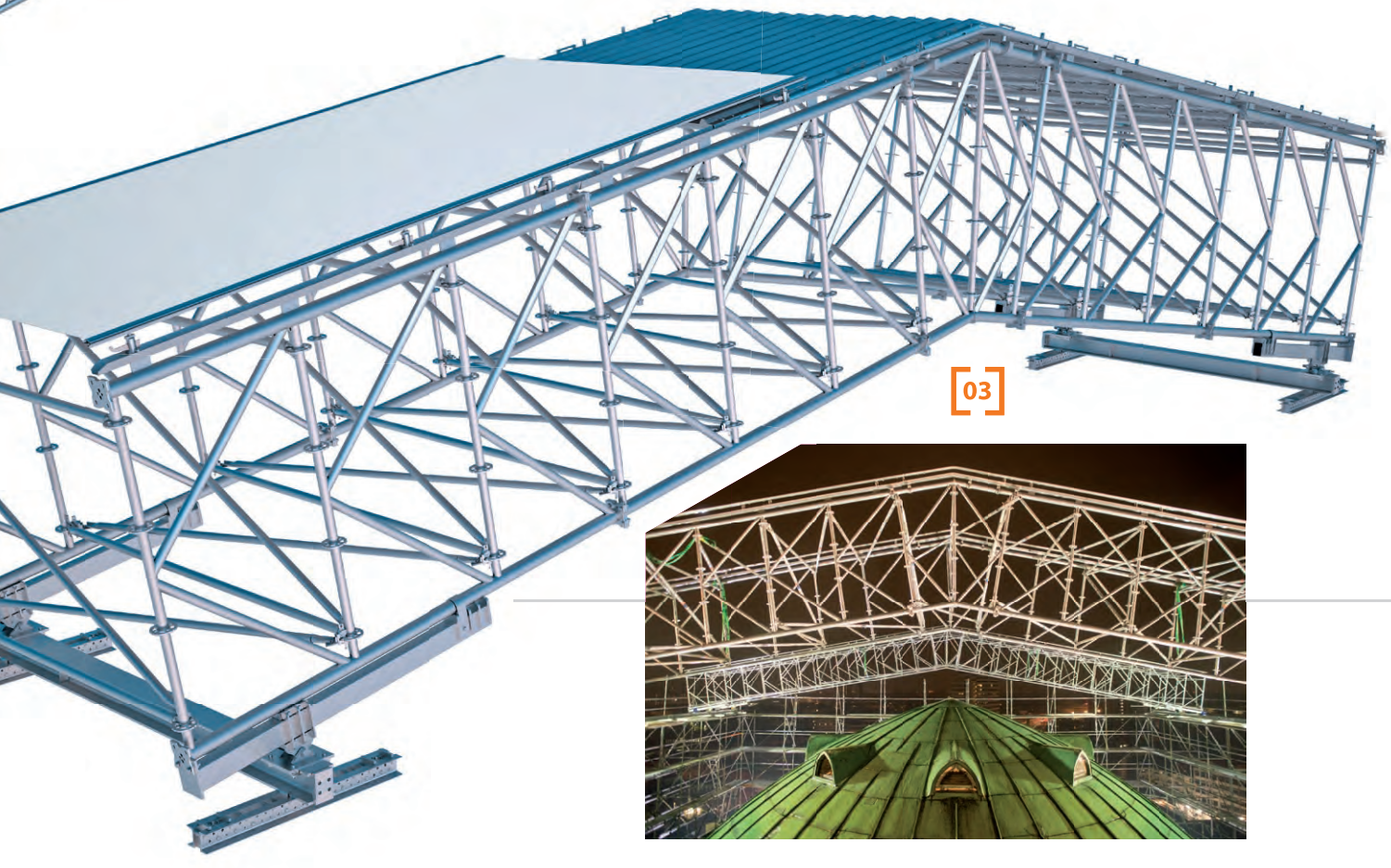

[03]

LEICHTER AUFBAU, LEICHTE LAGERUNG

ABER SCHWER AUF ZACK: DAS KEDERDACH LEICHT

***Einhausungen inklusive Dach tauchen immer** wieder als Anforderung an den Gerüstbauer auf. Aber nicht jeder legt sich gleich das „große Besteck" in Form von voluminösen Dachsystemen aufs Lager. Genau da setzt unser Kederdach an. Flexibel und leicht zu montieren, aber trotzdem stabil, erschließt es ganz neue Möglichkeiten, den eigenen Angebotskatalog zu erweitern.*

EINFACHE MONTAGE

Das Kederdach leicht ist ein einfach zu montierendes System, das auf marktüblichen Gerüsten installiert werden kann. Die einzelnen Segmente bestehen aus bis zu drei fest verbundenen, am Boden vormontierten und dann leicht per Kran aufsetzbaren Dachfeldern.

DURCHDACHTE KOMPONENTEN

Die Segmente werden mit Zwischenräumen von je einer Dachfeldbreite auf den Gerüstscheiben positioniert. Dann werden für das komplette Dach und die Zwischenräume die Kederplanen eingezogen Für die Giebelseiten stehen spezielle Planen zur Verfügung.

KURZE ANIMATION

Mit unserer Kederdach-Animation können Sie sich einen Überblick über die Leistungsfähigkeit des Daches verschaffen.

SYSTEMFREI FÜR JEDES GERÜST

STABILE KEDERPLANEN

EINFACHE MONTAGE

ERWEITERTES ANGEBOTSSPEKTRUM

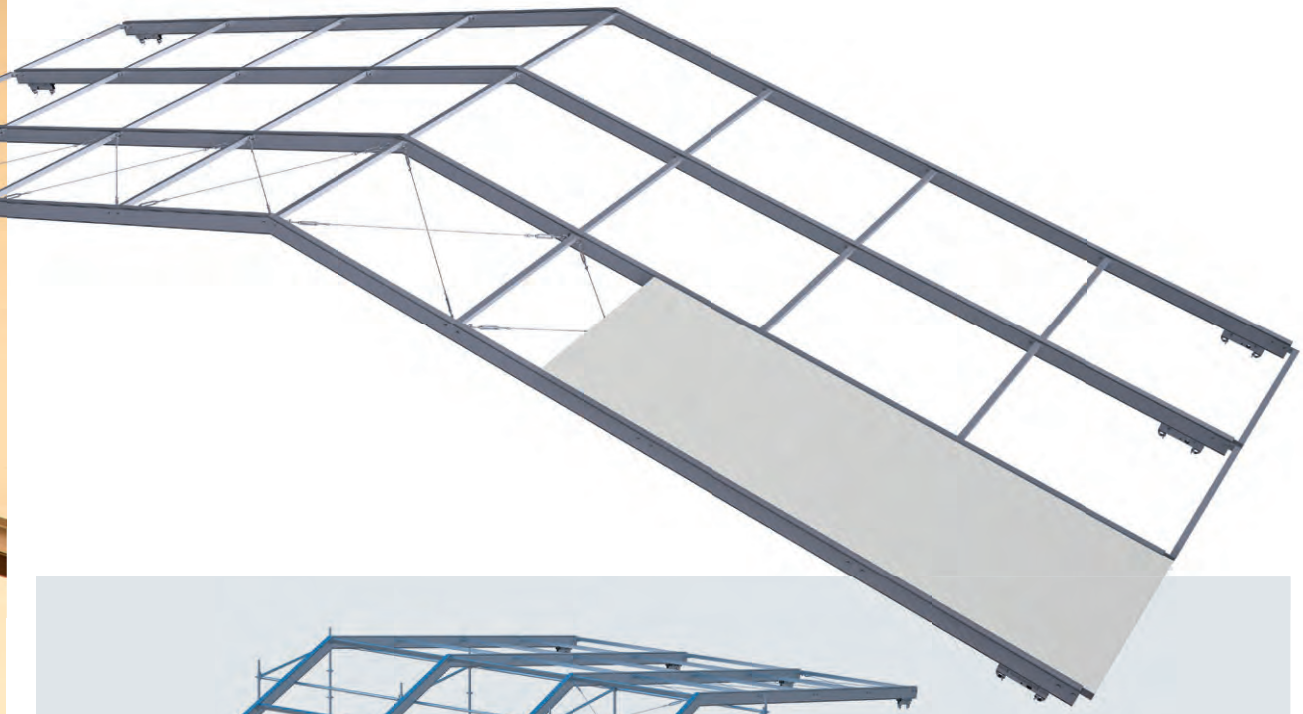

01

02

01 Montage der Segmente am Boden (hier mit Hilfsgerüst RINGSCAFF)

02 Positionierung per Kran

03 Verkupplung an den Gerüstscheiben

04 Einziehen der Kederplanen

05 Dachsegmente

06 Dach mit durch Plane geschlossenen Lücken

03

04

05

06

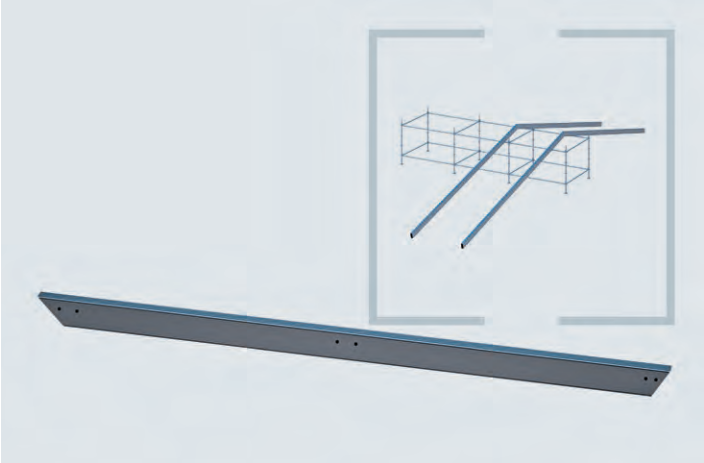

Aluminium-Träger

Basis-Bauteil mit 4 Kedernuten zur (zweilagigen) Aufnahme von Kederplanen.
Pultdach: Spannweiten bis zu 10 m, bei 75 kg/m² Schnee- oder Windlast.
Satteldach bei 18° Dachneigung:
Spannweiten bis zu 15 m, bei 75 kg/m² Schnee- oder Windlast.
Ausführung als Satteldach bei 18° Dachneigung mit Zugband:
Spannweiten bis zu 20 m, bei 25 kg/m² Schnee- oder Windlast.

Info	H/L x B (m)	ca. kg	VPE	Art.-Nr.	€/St.	
	5,27		2	HC102412		①
	6,57		2	HC101203		①
	7,86		2	HC102222		①
	9,16		2	HC105406		①
	10,45		2	HC102544		①
	13,04		2	HC103474		①

Preis auf Anfrage

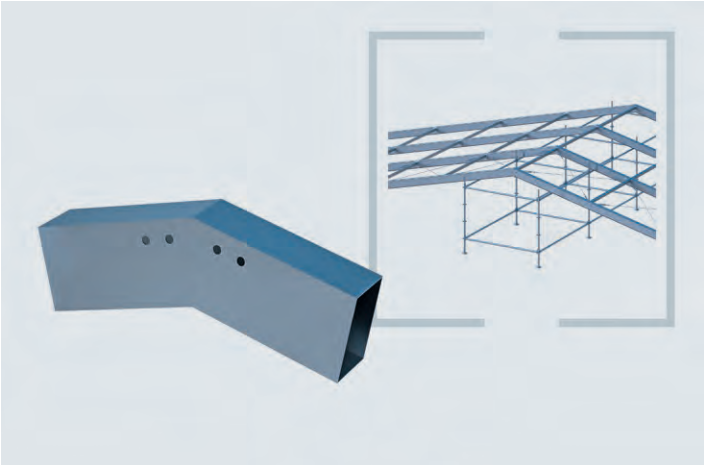

Firststück 230

Um Satteldächer zu montieren werden jeweils zwei Aluminium-Träger durch Firststücke verbunden.

HC102443
Schenkellänge: 599 mm
Wandstärke: 3 mm

HC 103180
Schenkellänge: 750 mm
Wandstärke: 4 mm

Info	H/L x B (m)	ca. kg	VPE	Art.-Nr.	€/St.	
	1,20			HC102443		①
	1,50			HC103180		①

Preis auf Anfrage

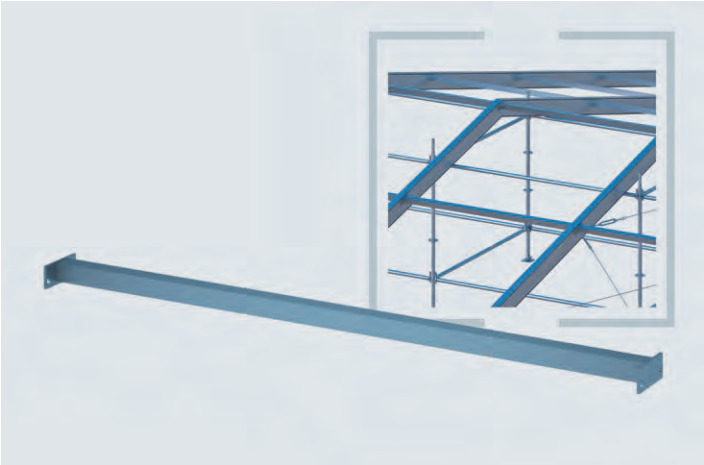

Pfette 170/230

Die Pfetten bilden mit den Aluminium-Trägern kranbare Dachelemente und fixieren diese in exaktem Abstand.
Jeweils ein Diagonalfeld sowie zwei Pfettenfelder bilden eine kranbare Einheit.
Querrohr: 70 mm x 3 mm.

Info	H/L x B (m)	ca. kg	VPE	Art.-Nr.	€/St.	
	2,41			HC100820		①

Preis auf Anfrage

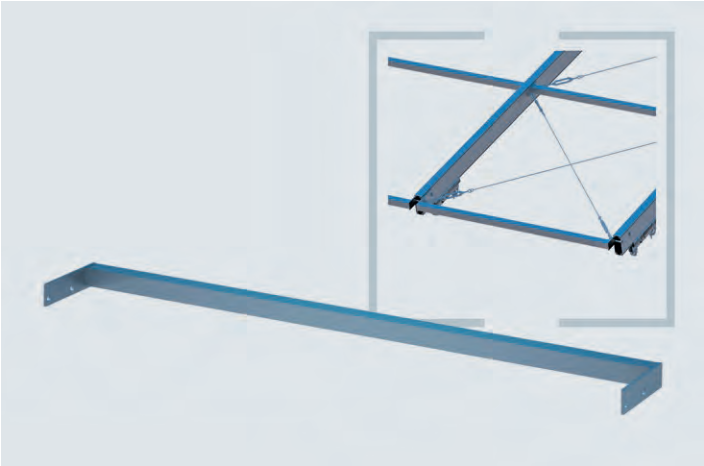

Traufpfette 170/230

An der Traufseite der Dachelemente werden Traufpfetten in Kombination mit Dachdiagonalen eingesetzt.

Info	H/L x B (m)	ca. kg	VPE	Art.-Nr.	€/St.	
	2,41			HC100819		①

Preis auf Anfrage

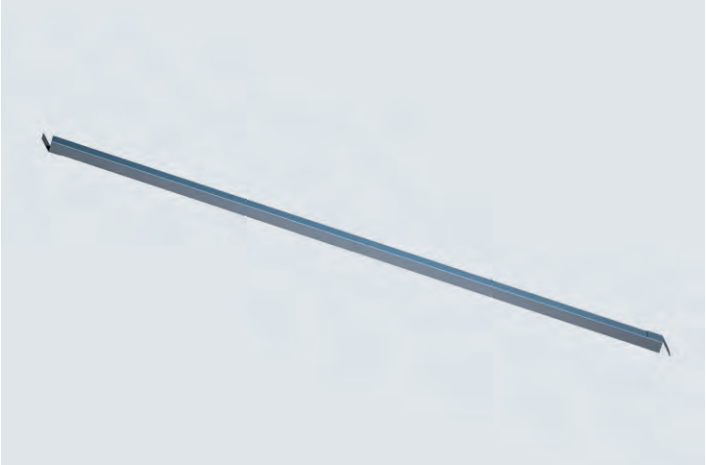

Dachdiagonale

Dachdiagonalen werden in den Trauffeldern mit den Pfetten an den Aluminium-Trägern verschraubt und sorgen für entsprechende Stetigkeit der Konstruktion.

Info	H/L x B (m)	ca. kg	VPE	Art.-Nr.	€/St.	
	3,16			HC100140		①
	4,24			HC100142		①

Preis auf Anfrage

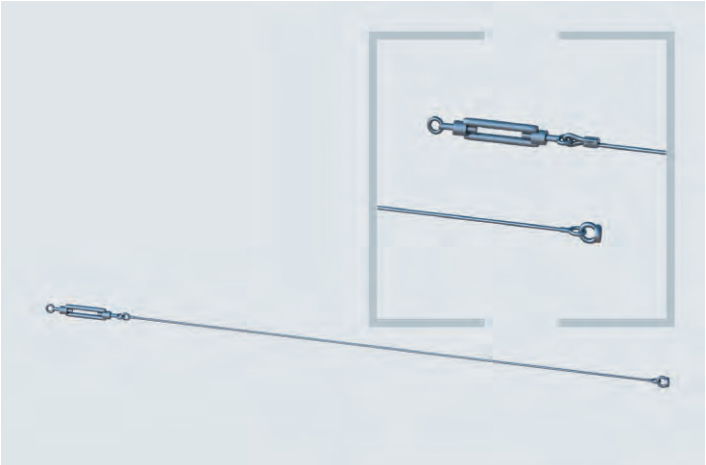

Diagonalseil

Seildiagonalen werden in den Diagonalfeldern durch Ringmuttern und Schäkeln zwischen den Pfetten montiert und steifen die Konstruktion aus.

Info	H/L x B (m)	ca. kg	VPE	Art.-Nr.	€/St.	
	2,54			HC101775		①
	3,10			HC101776		①
	3,25			HC100858		①

Preis auf Anfrage

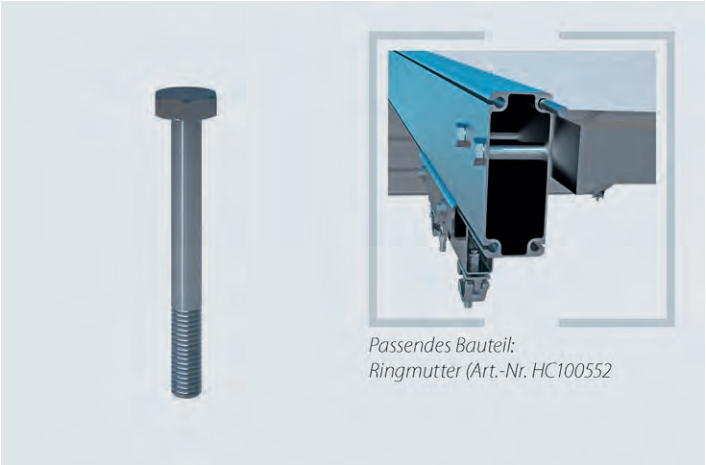

Passendes Bauteil:
Ringmutter (Art.-Nr. HC100552

Sechskantschraube M20 x 120 mm

Zur Befestigung der Pfetten sowie Traufpfetten an den Aluminium-Trägern in Kombination mit Ringmuttern M20.

Info	H/L x B (m)	ca. kg	VPE	Art.-Nr.	€/St.	
Schraube	0,12			HC100516		①
Ringmutter				HC100552		①

Preis auf Anfrage

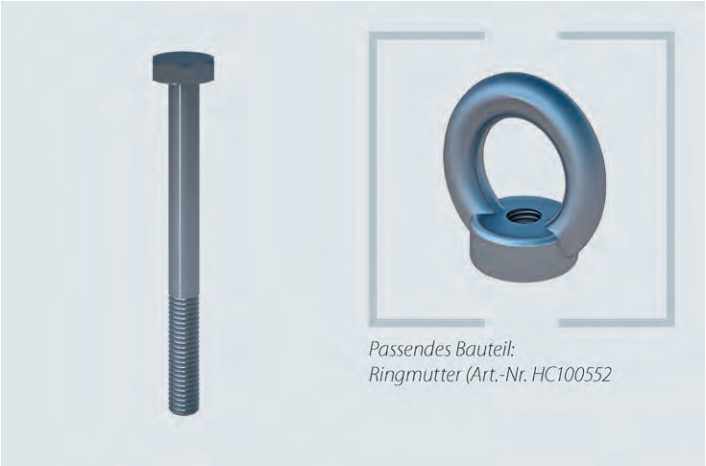

Passendes Bauteil:
Ringmutter (Art.-Nr. HC100552

Sechskantschraube M20 x 140 mm

Zur Befestigung von Traufpfetten in Kombination mit Dachdiagonalen.
Wird mit Ringmuttern M20 kombiniert.

Info	H/L x B (m)	ca. kg	VPE	Art.-Nr.	€/St.	
Schraube	0,14			HC100517		①
Ringmutter				HC100552		①

Preis auf Anfrage

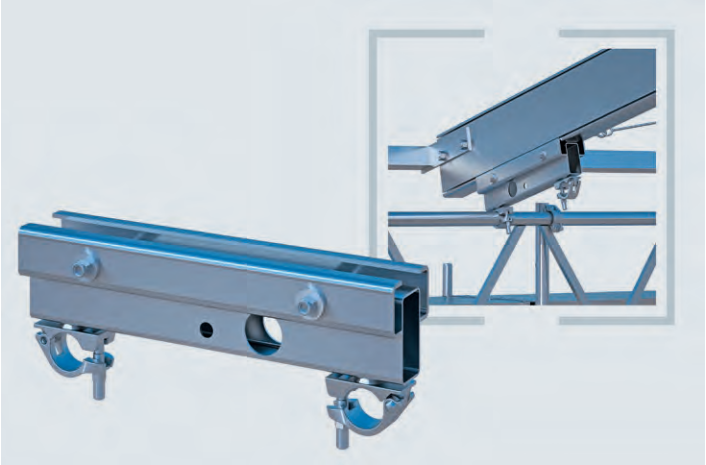

Koppelstück

Inkl. zwei drehbarer Halbkupplungen zur systemfreien Montage auf Gitterträgern zur Verbindung von Gerüst und Dach.

Info	H/L x B (m)	ca. kg	VPE	Art.-Nr.	€/St.
	0,50	9,50		01501	①

Preis auf Anfrage

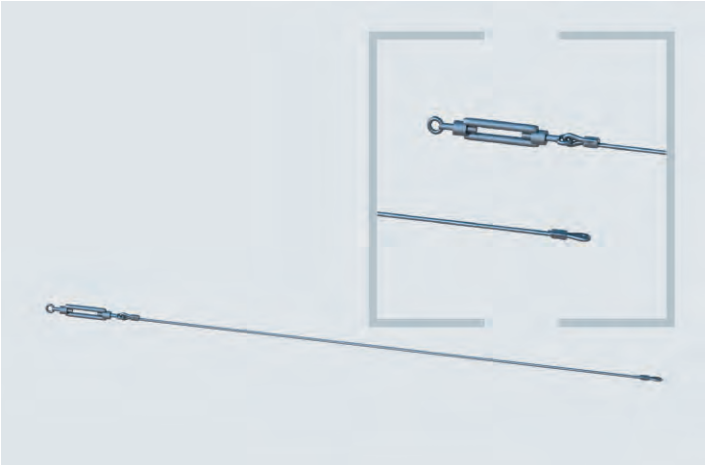

Zugseil

Inkl. Spannschloss M20, 1770 N/mm².
Zugbänder werden an den Traufseiten eines Satteldaches an den Auflagepunkten montiert. Die Montage erfolgt einseitig direkt am Koppelstück.
Auf der gegenüberliegenden Seite erfolgt die Montage durch Spanngurte.

Info	H/L x B (m)	ca. kg	VPE	Art.-Nr.	€/St.
	9,37			HC101749	①
	11,30			HC100853	①
	13,80			HC102285	①
	16,30			HC101158	①
	19,37			HC100165	①
	23,10			HC103477	①

Preis auf Anfrage

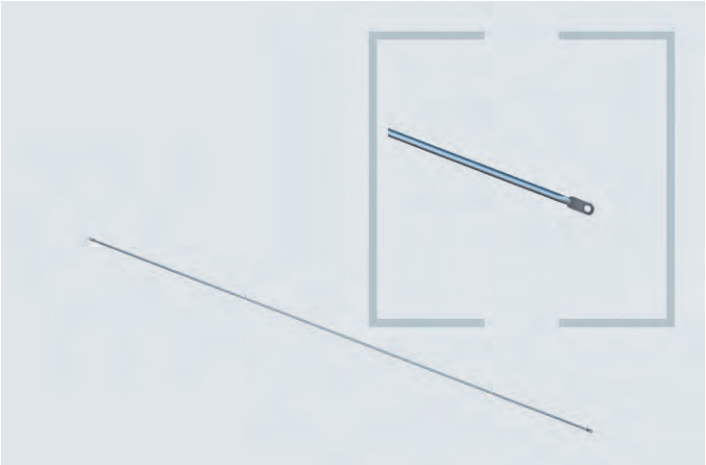

Planenrohr

Planenrohre werden in die Planentaschen am Ende der Dachplanen eingeschoben. Durch Ratschengurte werden diese mit der Unterkonstruktion verzurrt und spannen somit die Dachplanen. An den Enden ist das Planenrohr beidseitig geplättet und gebohrt. Alternativ können Dachplanen durch integrierte, angenähte Gurte mit der Tragkonstruktion verbunden werden.

Info	H/L x B (m)	ca. kg	VPE	Art.-Nr.	€/St.
	2,50			HC100126	①

Preis auf Anfrage

Schäkel 1/2

Schäkel verbinden Diagonalseile mit den Ringmuttern M20, welche an den Schraubverbindungen der Pfetten angebracht werden. Bei Bedarf können mehrere Schäkel zur Anpassung der Diagonallänge eingesetzt werden.

Info	H/L x B (m)	ca. kg	VPE	Art.-Nr.	€/St.
1/2				HC103549	①

Preis auf Anfrage

Ratschengurt

Länge: 1,60 m bis 6,00 m
Inkl. zwei Spitzhaken zur Spannung der Planenrohre an den Enden der Dachplanen T/T.

Info	H/L x B (m)	ca. kg	VPE	Art.-Nr.	€/St.
	6,00 x 0,03			HC100542	①

Preis auf Anfrage

Dachplane T/T

Dachplanen werden in die Kedernuten der jeweils äußeren Kanten der Aluminium-Träger eingezogen und passen genau in die durch die Pfetten vorgegeben Feldbreiten. Alle Planen sind am Planenende mit Planentaschen sowie angebrachten Gurten versehen. Planenfarbe: weiß. Mit Ü-Klappe.

Info	H/L x B (m)	ca. kg	VPE	Art.-Nr.	€/St.
	7,50			HC100339	①
	10,00			HC100419	①
	12,50			HC100680	①
	15,00			HC100748	①
	17,50			HC100815	①
	20,00			HC100876	①
	25,00			HC103351	①

Preis auf Anfrage

Innenplane T/T

Innenplanen werden in die Kedernuten der jeweils inneren Kanten der Aluminium-Träger eingezogen. Durch die doppelte Planenmontage wird die Baustelle bzw. das Objekt wirksam vor Tropfwasser geschützt. Planenfarbe: weiß

Info	H/L x B (m)	ca. kg	VPE	Art.-Nr.	€/St.
	7,50			HC100367	①
	10,00			HC100475	①
	12,50			HC100708	
	15,00			HC100776	①
	17,50			HC100252	①
	20,00			HC100904	①
	25,00			HC103539	①

Preis auf Anfrage

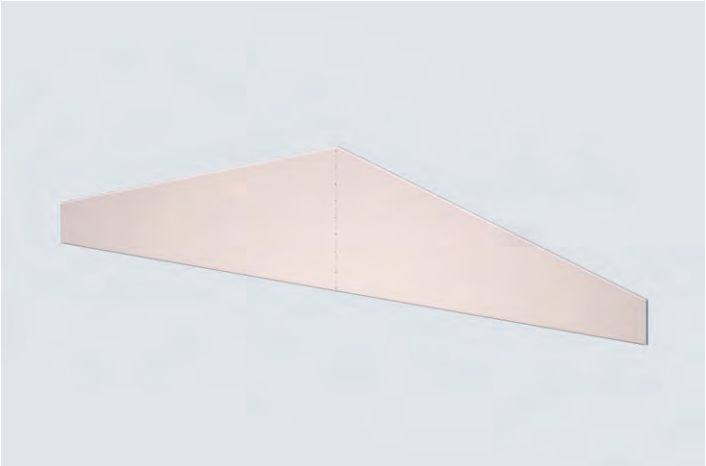

Giebeldreieckplane

Giebeldreieckplanen sind mittig geteilt und für eine Dachneigung von 18° vorgesehen. Sie bilden somit den Abschluss mit integrierten Planentaschen als Spannvorrichtung.
Planenfarbe: weiß / Mit Ü-Klappe

Info	H/L x B (m)	ca. kg	VPE	Art.-Nr.	€/St.
	10,00			HC100393	①
	12,50			HC100508	①
	15,00			HC100735	①
	17,50			HC100802	①
	20,00			HC100863	①
	25,00			HC103667	①

Preis auf Anfrage

GITTERTRÄGER TRIFFT ALU-KASSETTE

ALU-RASANT – GRUNDSOLIDE UND BEWÄHRT

Schon länger am Markt, aber nach wie vor *unser erfolgreichstes Dach- und Wandsystem. Mit der Kombination aus Gitterträgern, Dachkassetten und Aussteifungselementen lassen sich Baustellen optimal abdecken. Spannweiten bis 40 m sind problemlos realisierbar.*

VIELSEITIGER EINSATZ

Das Kassettensystem ALU-RASANT hat sich in unzähligen Praxiseinsätzen bewährt. Historische Gebäude, Autobahnbrücken oder Industrieobjekte sind nur einige Beispiele für die vielseitigen Einsatzmöglichkeiten. Dabei können die Kassetten auch senkrecht als Wand montiert werden.

OPTIMALES HANDLING

Ergonomie und leichtes Handling waren zentrale Anforderungen bei der Entwicklung des Kassettensystems. Beispielsweise kann das Kassettendach mit wenigen Handgriffen an beliebiger Stelle geöffnet werden – wichtig zur Materialbeschickung.

SPANNWEITEN BIS 40 M

BIS ZU 35 % LEICHTERE KASSETTENELEMENTE ALS VERGLEICHBARE SYSTEME

HOHE SCHUBSTEIFIGKEIT UND BELASTBARKEIT

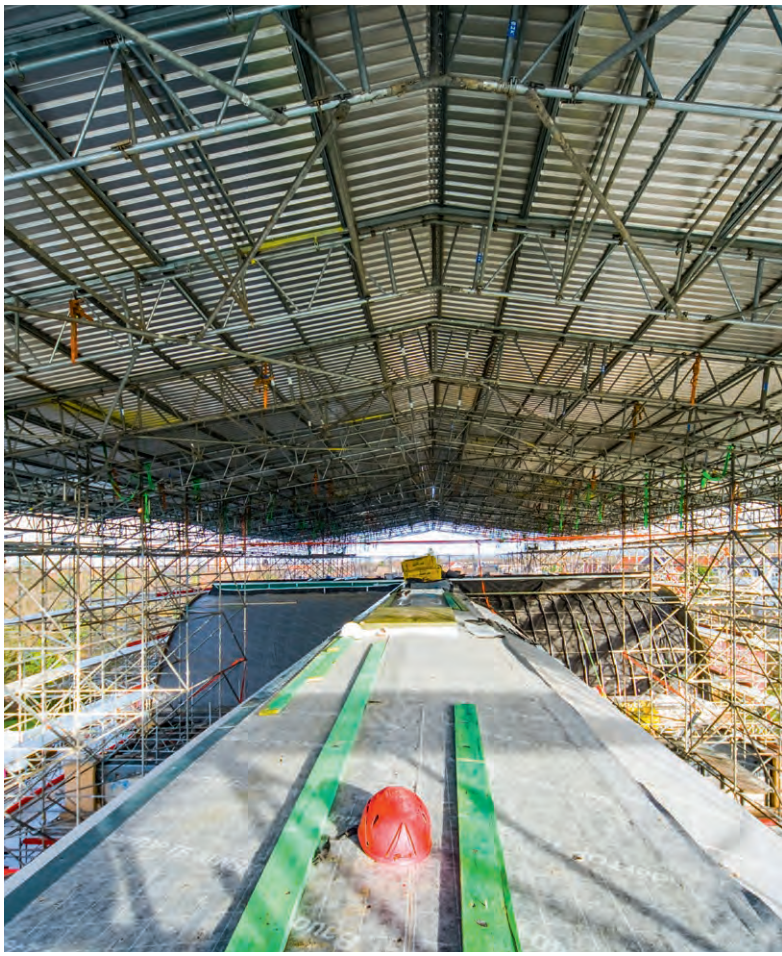

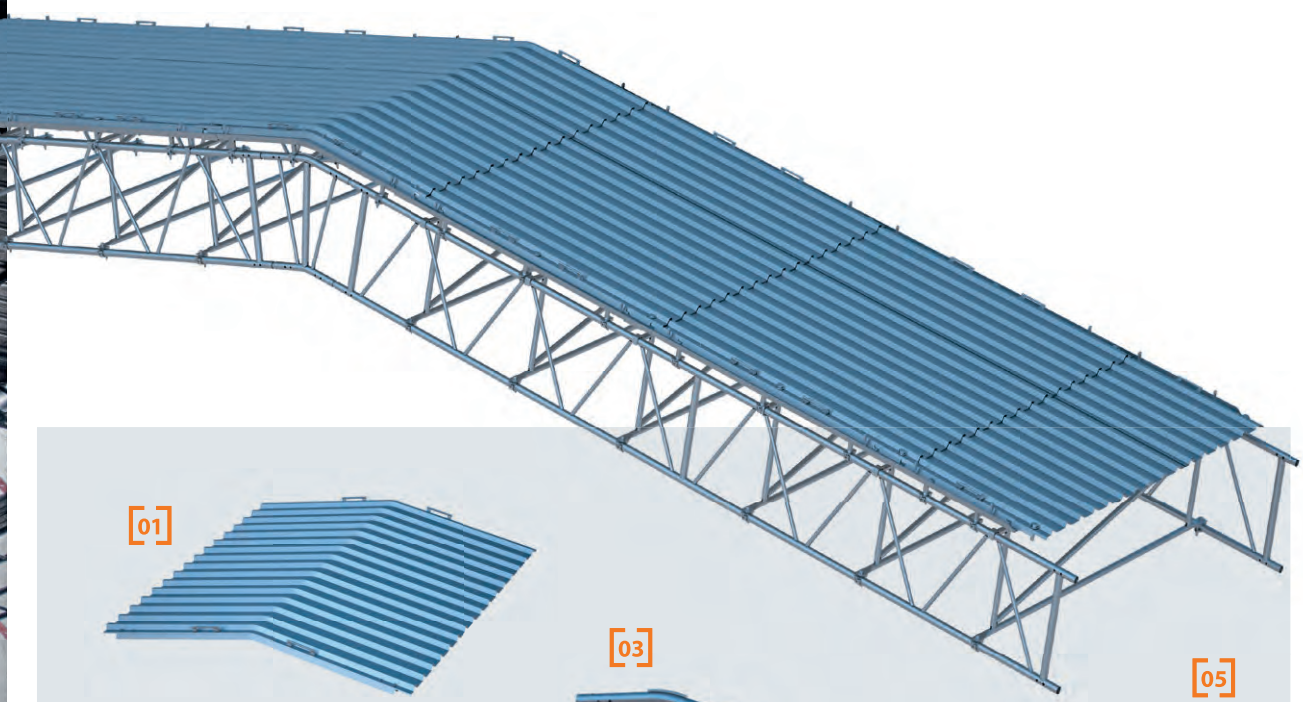

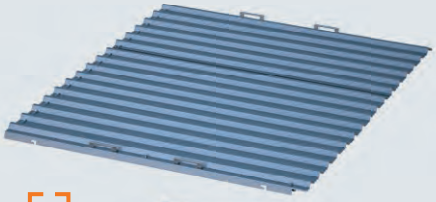

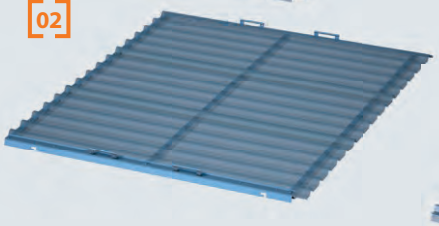

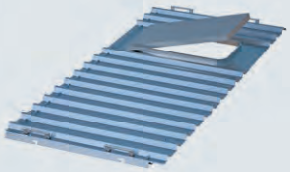

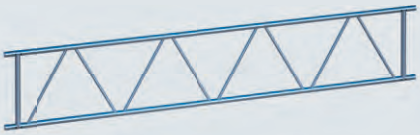

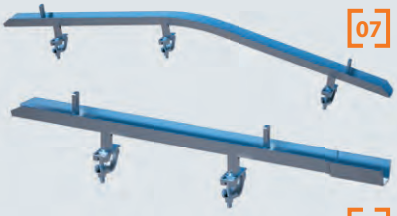

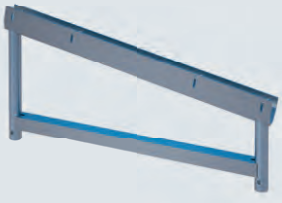

01 Firstkassette
02 Dach-/Wandkassette und Lichtkassette
03 Firstverbinder
04 Ausstiegskassette
05 Gitterträger (verschiedene Bauhöhen erhältlich)
06 Aussteiferrahmen (verschiedene Bauhöhen erhältlich)
07 First-Auflageschiene
08 Dach-Auflageschiene
09 Aussteifdiagonale
10 Dachauflager schwenkbar
11 Dachauflager

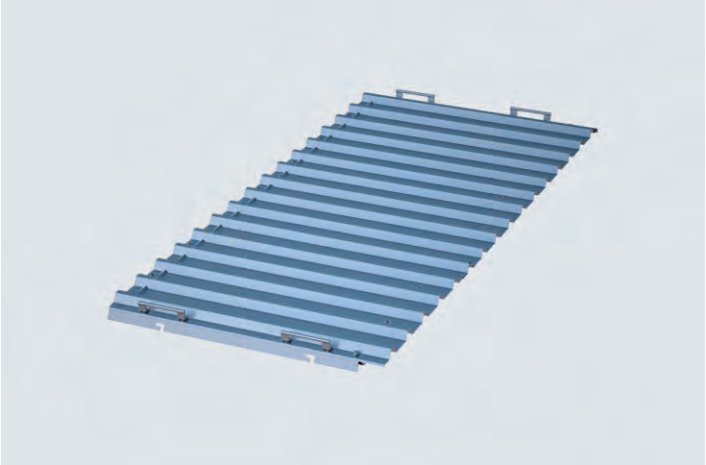

Dach-/Wand-Kassette

Die Kombination aus Aluminium und feuerverzinktem Stahl verbindet die Vorteile des sehr geringen Eigengewichtes und einer extrem hohen Steifigkeit. Ergonomisch angeordnete Griffe ermöglichen die sichere und einfache Montage der Kassettenelemente, welche als Dach- oder Wandkassette universell verwendbar sind.

Info	H/L x B (m)	ca. kg	VPE	Art.-Nr.	€/St.
	2,50 x 1,00	31,00	15	01468	**258,00**
	2,50 x 2,00	49,00	15	01469	**377,50**

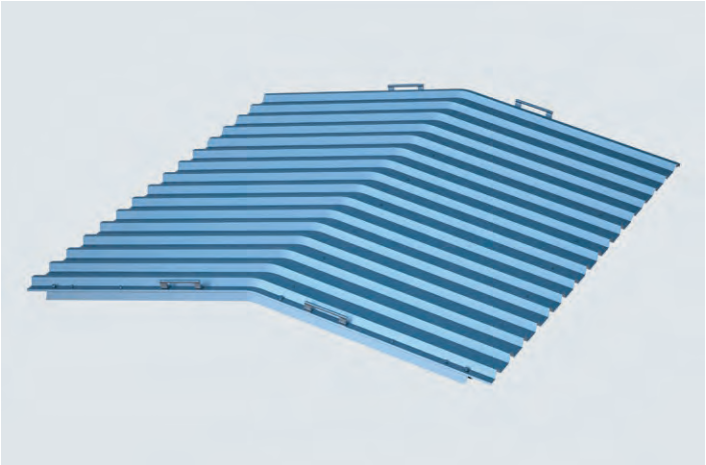

Firstkassette

Zur Abdeckung von Satteldächern im Firstbereich. Die Kombination aus Aluminium und feuerverzinktem Stahl verbindet die Vorteile des sehr geringen Eigengewichtes und einer extrem hohen Steifigkeit. Ergonomisch angeordnete Griffe ermöglichen die sichere und einfache Montage der Kassettenelemente.

Info	H/L x B (m)	ca. kg	VPE	Art.-Nr.	€/St.
	2,50 x 2,00	49,00	12	01471	**425,00**

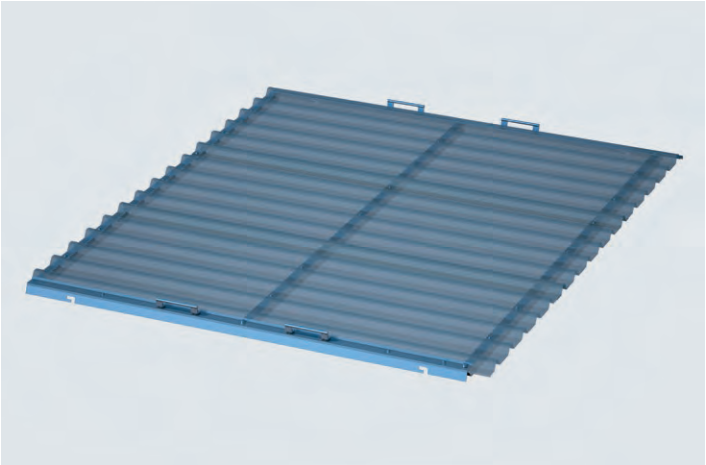

Lichtkassette

Stahlrahmen belegt mit transluzentem Trapezprofil aus Kunststoff. Montage wie Dach-/Wandkassette mit dem Vorteil der Lichtdurchlässigkeit.

Info	H/L x B (m)	ca. kg	VPE	Art.-Nr.	€/St.
	2,50 x 2,00	51,00	15	01473	①

Preis auf Anfrage

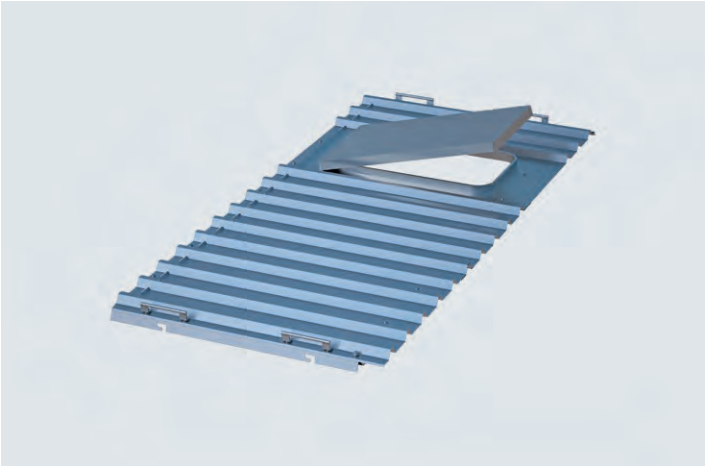

Ausstiegskassette

Die Kombination aus Aluminium und feuerverzinktem Stahl verbindet die Vorteile des sehr geringen Eigengewichtes und einer extrem hohen Steifigkeit. Ergonomisch angeordnete Griffe ermöglichen die sichere und einfache Montage dieses Kassettenelements. Einsetzbar als Dach-Kassette.
Maße der Ausstiegsklappe: 410 mm x 740 mm.

Info	H/L x B (m)	ca. kg	VPE	Art.-Nr.	€/St.
	2,50 x 1,00	43,00		01472	①

Preis auf Anfrage

Dach-Auflageschiene

Zur Befestigung der Kassetten im Dachbereich auf systemfreien Gitterträgern.

Info	H/L x B (m)	ca. kg	VPE	Art.-Nr.	€/St.
	1,00	4,50		01474	**46,90**
	2,00	8,00		01475	**62,20**

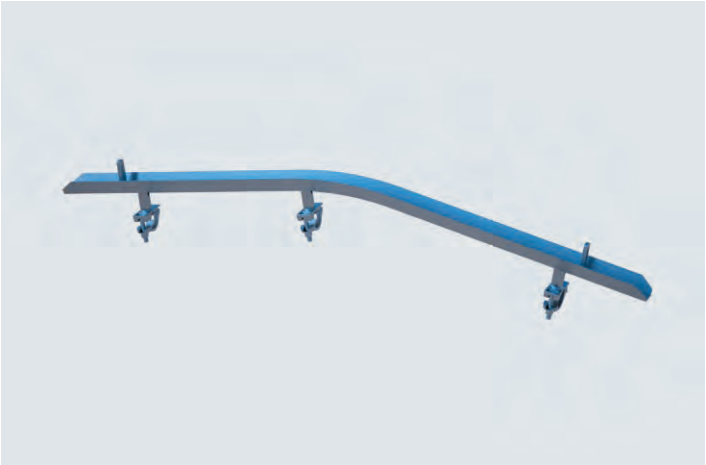

First-Auflageschiene

Zur Montage auf Firstverbinder und für die Aufnahme und Befestigung der Firstkassetten.

Info	H/L x B (m)	ca. kg	VPE	Art.-Nr.	€/St.
	2,00	8,50		01478	**61,60**

Wand-Auflageschiene

Zur Befestigung der Kassetten im Wandbereich an Gerüstrohren, Vertikalrahmen oder Modulständern.

Info	H/L x B (m)	ca. kg	VPE	Art.-Nr.	€/St.
	1,00	4,50		01476	**53,00** ①
	2,00	8,00		01477	**71,00** ①

Dachrinnenhalterung
Für handelsübliche Rinneneisen.

Info	H/L x B (m)	ca. kg	VPE	Art.-Nr.	€/St.
	0,65 x 0,60	0,34		01470	**16,80**

Geländerpfosten-Halter
Zur Montage eines umlaufenden dreifachen Seitenschutzes auf dem Dach.

Info	H/L x B (m)	ca. kg	VPE	Art.-Nr.	€/St.
	0,30	4,00		01482	**24,90** ①

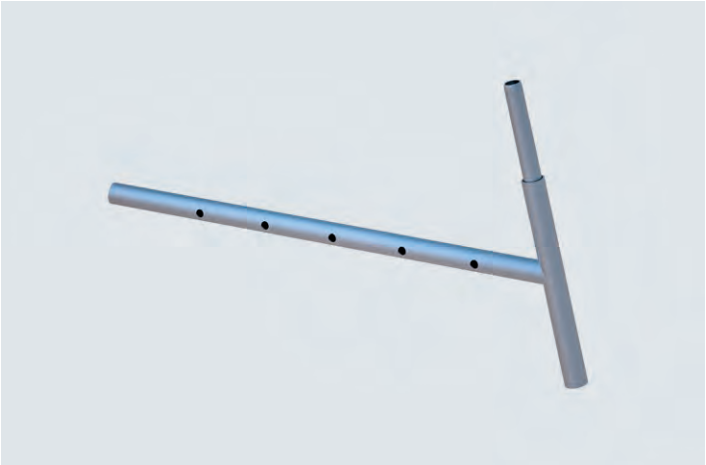

Tele-Geländerpfosten-Halter
Zur Montage eines umlaufenden dreifachen Seitenschutzes an den Traufseiten des Daches.

Info	H/L x B (m)	ca. kg	VPE	Art.-Nr.	€/St.
	0,45 x 0,76	3,80		01483	①

Preis auf Anfrage

Laufstegunterteil / Dachschutzwandhalter
Zur Installation von Laufstegen und Seitenschutz auf dem Dach.

Info	H/L x B (m)	ca. kg	VPE	Art.-Nr.	€/St.
	0,72	8,50		01479	①

Preis auf Anfrage

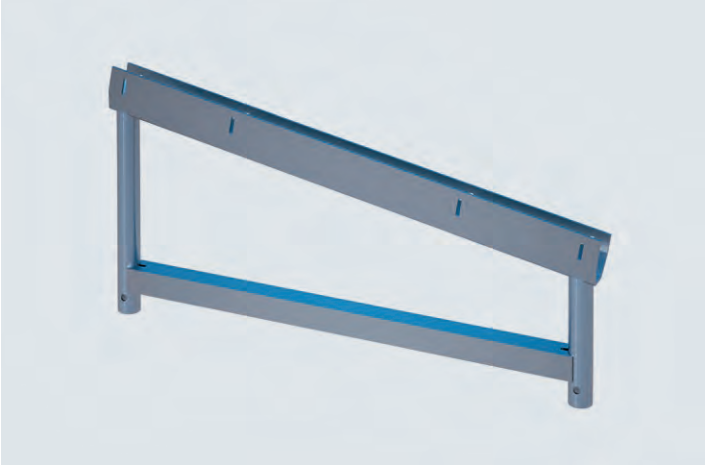

Dachauflager, starr

Zum Aufsetzen der Kassettendach-Unterkonstruktion auf die Systemgerüste RUX-SUPER, RUX-RINGSCAFF und RUX-VARIANT. Unviversell für RUX-SUPER 65 und RUX-SUPER 100 verwendbar mit Feldbreiten von 0,65 m bzw. 1,00 m. Inkl. 4 Federsteckern und 4 Keilen. Ermöglicht den Bau von Sattel- und Pultdächern.

Info	H/L x B (m)	ca. kg	VPE	Art.-Nr.	€/St.
	0,65	10,00		01462	**125,00**
	1,00	12,00		01464	**133,00**

Weitere Ausführungen auf Anfrage

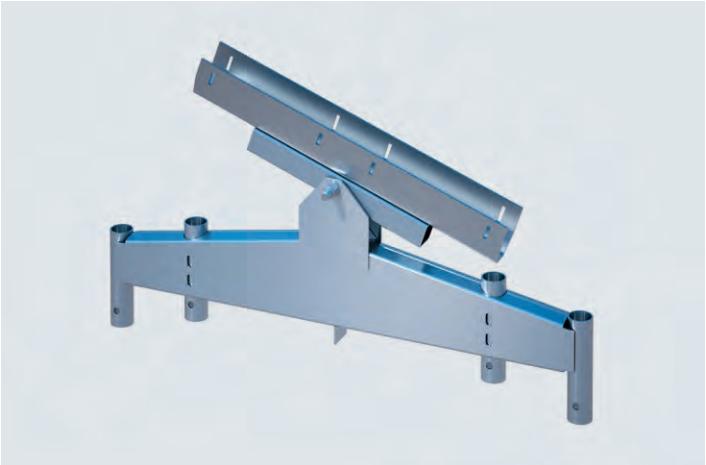

Dachauflager, schwenkbar

Ermöglicht den Bau von Sattel- und Pultdächern. Dient der gelenkigen, zwängungsfreien Auflagerung der Kassettendach-Unterkonstruktion. Universell für RUX-SUPER 65 und RUX-SUPER 100 verwendbar. Inkl. 4 Federsteckern und 4 Keilen.

Info	H/L x B (m)	ca. kg	VPE	Art.-Nr.	€/St.
	1,00	18,00		01460	**234,00**

Firstverbinder

Für den Verbund von Gitterträgern zum Bau von Satteldächern mit 10° Neigung.

Info	H/L x B (m)	ca. kg	VPE	Art.-Nr.	€/St.
	0,45 x 0,66	8,00		01484	**65,00**
	0,75 x 0,75	14,00		01485	**83,50**
	1,00 x 0,89	19,00		01486	**94,60**

Passender Rohrverbinder:
gerade (Art.-Nr. 00614)
gebogen, kurz (Art.-Nr. 00616)
gebogen, lang (Art.-Nr. 00617)

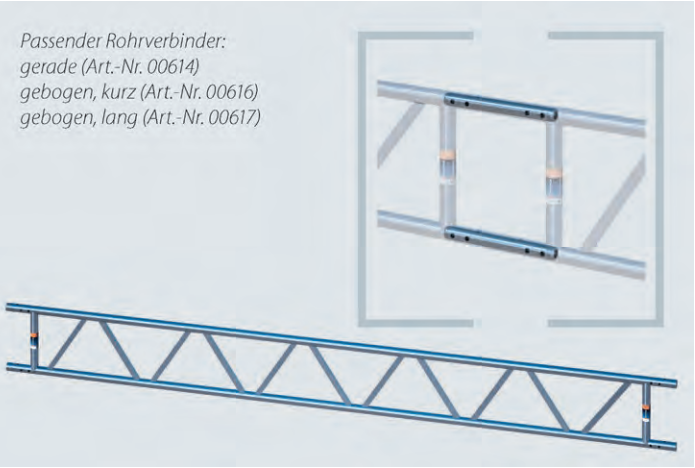

Stahl-Gitterträger 450

Systemunabhängig - Ob bei Überbrückungen, Flächengerüsten, Dachkonstruktionen, Podesten - der Gitterträger findet in unzähligen Praxisfällen seine Verwendung. Hochbelastbar, robust, witterungsbeständig, langlebig, Ø 48,3 mm, Wandstärke 3,25 mm, Bauhöhe 450 mm, Achsmaß 400 mm.

H/L x B (m)	ca. kg	VPE	Art.-Nr.	ab Menge: €/St.		
3,20 x 0,45	30,00	10	00632	1: **115,00**	10: **85,00**	20: **79,00**
4,20 x 0,45	37,00	10	00633	1: **152,00**	10: **110,50**	20: **98,80**
5,20 x 0,45	48,00	10	00634	1: **185,00**	10: **136,50**	20: **125,60**
6,20 x 0,45	61,00	10	00635	1: **212,00**	10: **154,50**	20: **142,50**
7,30 x 0,45	70,00	10	00636	1: **258,00**	10: **179,80**	20: **166,40**
7,80 x 0,45	75,00	10	00637	1: **276,00**	10: **196,50**	20: **178,70**

SNP

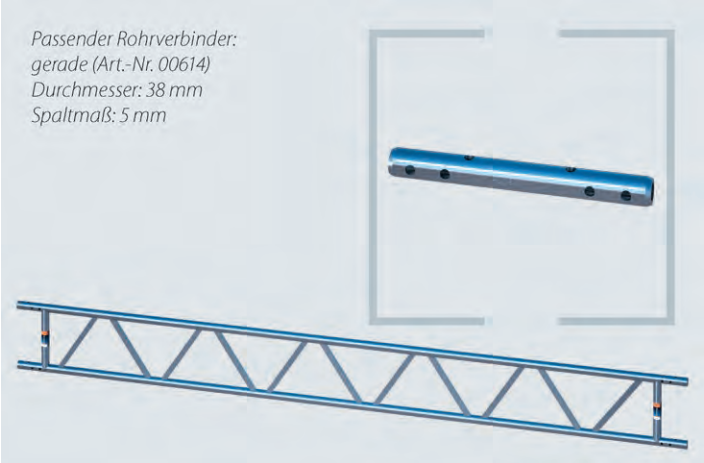

Alu-Gitterträger 450

Ø 48,3 mm, Wandstärke 4 mm, Achsmaß 400 mm. Mehr als 50 % Gewichtsersparnis gegenüber Stahl-Gitterträger. Somit deutliche Vorteile bei Transport, Handling und Montage. Systemunabhängig, hochbelastbar, robust, witterungsbeständig, langlebig.

H/L x B (m)	ca. kg	VPE	Art.-Nr.	ab Menge: €/St.		
3,20 x 0,45	13,00	10	00982	1: **145,00**	10: **113,00**	20: **99,80**
4,20 x 0,45	17,00	10	00983	1: **188,00**	10: **142,00**	20: **132,50**
5,20 x 0,45	21,00	10	00984	1: **219,00**	10: **168,00**	20: **155,00**
6,20 x 0,45	25,00	10	00985	1: **259,50**	10: **196,50**	20: **180,50**
8,20 x 0,45	33,00	10	00986	1: **345,00**	10: **258,00**	20: **239,00**

SNP

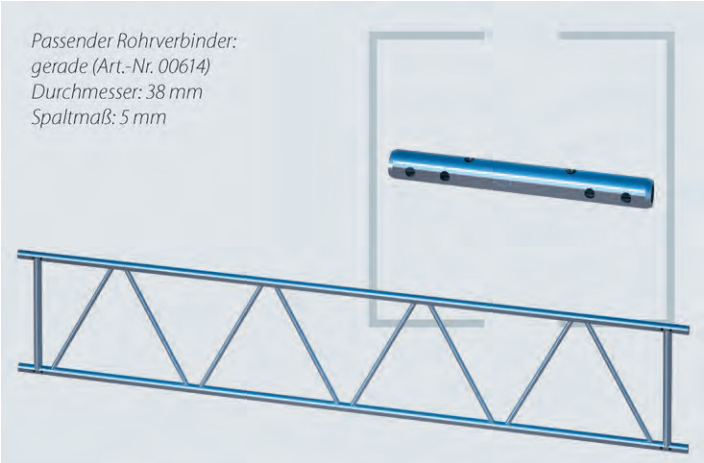

Stahl-Gitterträger 750

Erhöhte Streckgrenze, s = 320 N/mm², Ø 48,3 mm, Wandstärke 3,25 mm, Höhe 750 mm. Achsmaß 700 mm. Als Überbrückungsträger für Sonderkonstruktionen mit hoher Lastaufnahme und für größere Spannweite geeignet.

H/L x B (m)	ca. kg	VPE	Art.-Nr.	ab Menge: €/St.		
2,00 x 0,75	27,00	10	00781	1: **131,00**	10: **103,00**	20: **93,00**
3,00 x 0,75	31,00	10	00782	1: **175,00**	10: **138,00**	20: **125,00**
4,00 x 0,75	42,00	10	00783	1: **216,00**	10: **171,00**	20: **156,00**
5,00 x 0,75	50,00	10	00784	1: **274,00**	10: **217,00**	20: **198,00**
6,00 x 0,75	60,00	10	00785	1: **324,00**	10: **257,00**	20: **234,00**
7,00 x 0,75	69,00	10	00786	1: **365,00**	10: **289,00**	20: **263,00**
7,50 x 0,75	75,00	10	00787	1: **378,00**	10: **299,50**	20: **275,00**

SNP

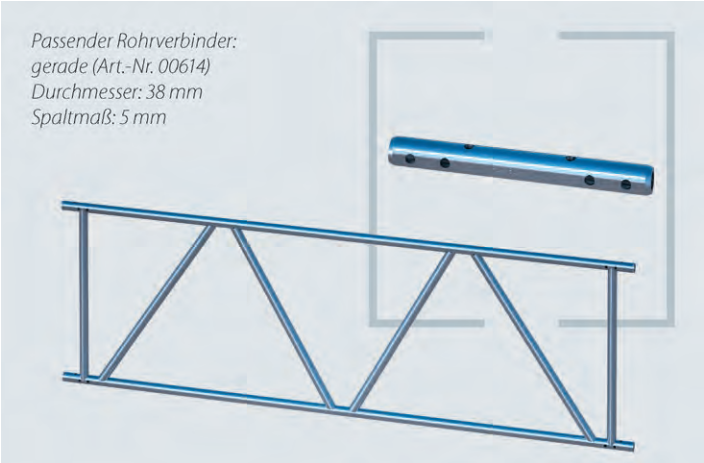

Stahl-Gitterträger 1000

Schwerlast-Gitterträger, Ø 48,3 mm, Wandstärke 3,60 mm, Höhe 1.050 mm. Achsmaß 1.000 mm.

H/L x B (m)	ca. kg	VPE	Art.-Nr.	ab Menge: €/St.		
1,64 x 1,05	33,00	10	01492	1: **169,00**	10: **139,00**	20: **129,00**
2,26 x 1,05	35,00	10	01494	1: **202,00**	10: **161,50**	20: **151,50** ①
2,87 x 1,05	51,00	10	01495	1: **262,00**	10: **206,50**	20: **196,50**
4,12 x 1,05	62,00	10	01497	1: **354,00**	10: **275,00**	20: **265,00** ①
5,36 x 1,05	83,00	10	01499	1: **445,00**	10: **343,00**	20: **333,00**

SNP

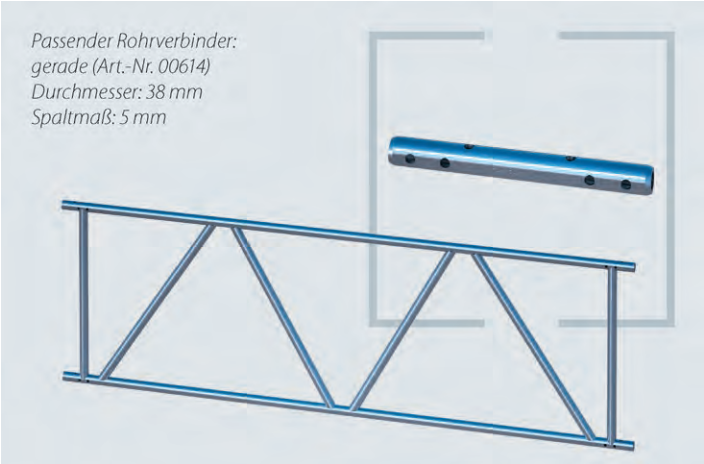

Alu-Gitterträger 1000

Mehr als 50 % Gewichtsersparnis gegenüber Stahl-Gitterträger. Somit deutliche Vorteile bei Transport, Handling und Montage. Wandstärke 4 mm, Ø 48,3 mm. Geringes Eigengewicht. Zur Aufnahme hoher Lasten sowie zur Erstellung von Überbrückungen bei geringstem Eigengewicht. Achsmaß 1.000 mm.

H/L x B (m)	ca. kg	VPE	Art.-Nr.	ab Menge: €/St.		
3,20 x 1,05	16,70	10	07115	1: **215,00**	10: **159,00**	20: **148,00** ①
4,20 x 1,05	21,90	10	07116	1: **270,00**	10: **199,00**	20: **185,00** ①
5,20 x 1,05	25,90	10	07117	1: **322,00**	10: **235,00**	20: **219,00** ①
6,20 x 1,05	30,80	10	07118	1: **382,00**	10: **279,00**	20: **259,00** ①

SNP

Rohrverbinder für Gitterträger, gerade

Für die druck- und zugfeste Verbindung von RUX-Gitterträgern zur fortlaufenden Verlängerung. Ø 38 x 5 mm.

Info	ca. kg	VPE	Art.-Nr.	ab Menge:	€/St.
L: 370 mm	2,50	20	00614	1: **14,90** | 10: **12,90** | 20:	**10,90**

SNP

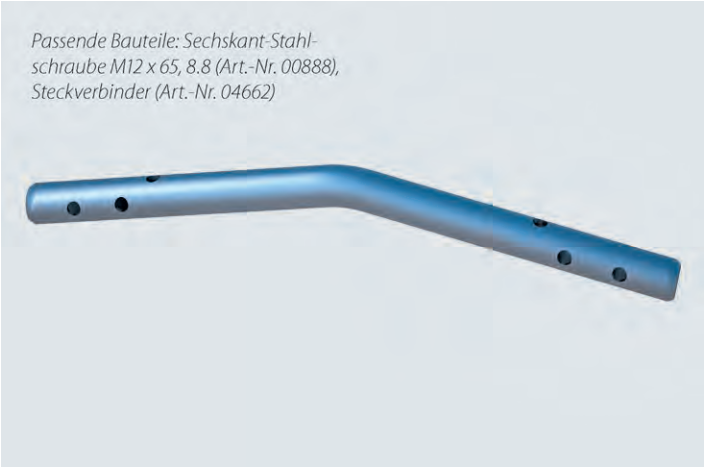

Rohrverbinder für Gitterträger, gebogen lang

Für die druck- und zugfeste Verbindung von Gitterträgern mit 3,25 mm Wandstärke zur Ausbildung von Dachkonstruktionen. Ø 38 x 4 mm.

Info	ca. kg	VPE	Art.-Nr.	ab Menge:	€/St.
L: 658 mm	2,40	100	00617	1: **14,80** | 10: **11,90** | 20:	**10,90**

SNP

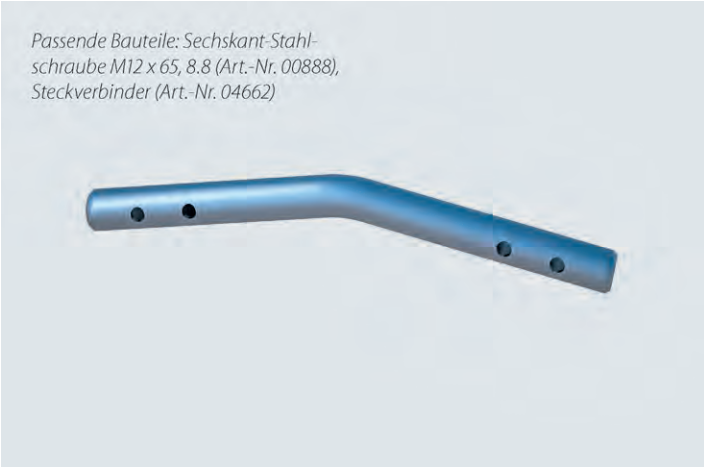

Rohrverbinder für Gitterträger, gebogen, kurz

Für die druck- und zugfeste Verbindung von Gitterträgern mit 3,25 mm Wandstärke zur Ausbildung von Dachkonstruktionen. Ø 38 x 4 mm.

Info	ca. kg	VPE	Art.-Nr.	ab Menge:	€/St.
L: 517 mm	2,00	100	00616	1: **13,70** | 10: **10,90** | 20:	**9,90**

SNP

Sechskant-Stahlschraube M12 x 65, 8.8

Jeweils 4 Stück werden pro Rohrverbinder zur druck- und zugfesten Verbindung von Gitterträgern benötigt. Für alle Gitterträger- und Rohrverbindertypen sowie für den Durchgangsrahmen-Ständer aus dem RUX-SUPER-System. Preis inkl. Mutter.

H/L x B (m)	ca. kg	VPE	Art.-Nr.	ab Menge:	€/St.
0,07	0,10	100	00888	1: **0,60** | 10: **0,50** | 100:	**0,40**

SNP

Steckverbinder, komplett

Die effiziente, schraubfreie Alternative zur Sechskant-Stahlschraube aus hochfestem Material. Spart viel Schraubaufwand und damit Zeit bei der Montage. Universell einsetzbar für alle Gitterträgertypen. Sicherung per Unterlegscheibe und Federstecker. Ø 12 mm.

H/L x B (m)	ca. kg	VPE	Art.-Nr.	ab Menge:	€/St.
	0,09	100	04662	1: **2,10** | 10: **1,96** | 50: **1,67**	

SNP

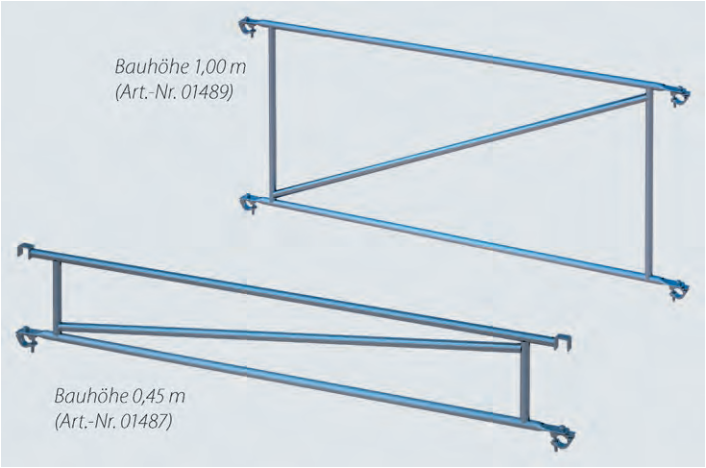

Aussteiferrahmen

Für den Verbund von zwei nebeneinander liegenden Gitterträgern. Die vernieteten Halbkupplungen ermöglichen eine schnelle, sichere Montage.

Info	H/L x B (m)	ca. kg	VPE	Art.-Nr.	€/St.
	2,50 x 0,45	15,00	25	01487	**98,50**
	2,50 x 0,75	17,00	25	01488	**116,00**
	2,50 x 1,00	21,00	25	01489	**126,00**

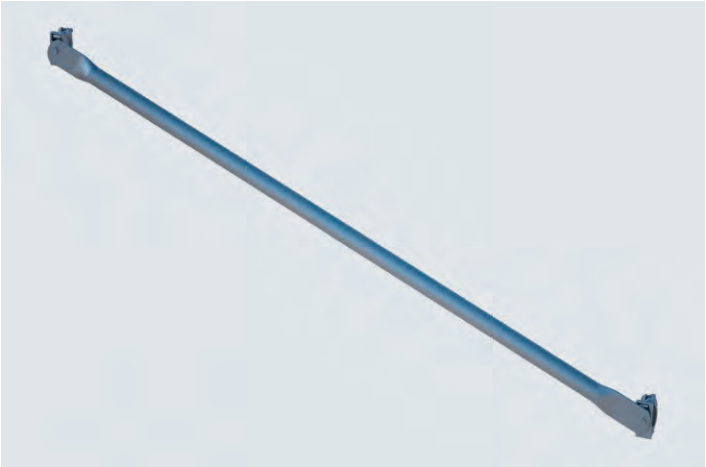

Aussteiferdiagonale (Kopfdiagonale)

Für die Aussteifung der Gerüstunterkonstruktion. Universell einsetzbar für Schnellbaugerüste oder Modulgerüste. Mit vernieteten Halbkupplungen.

Info	H/L x B (m)	ca. kg	VPE	Art.-Nr.	€/St.
	2,00 x 0,65	9,50	50	01518	①
	2,00 x 1,00	10,50	50	01519	①

Preis auf Anfrage

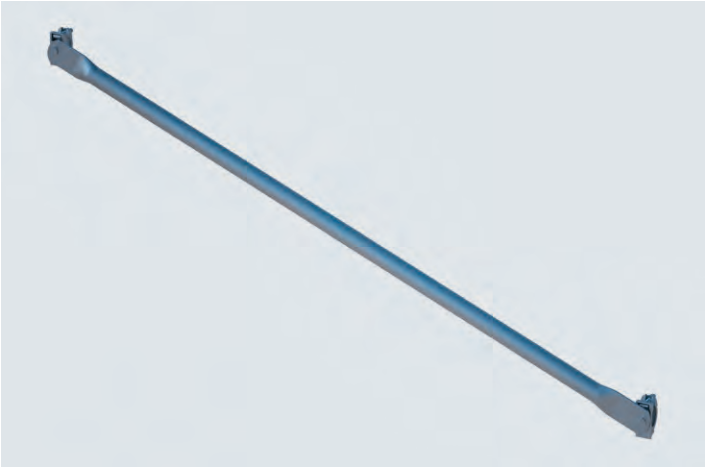

Aussteiferdiagonale

Für die horizontale Aussteifung der Gitterträgerverbände im Dachbereich. Mit vernieteten Halbkupplungen.

Info	H/L x B (m)	ca. kg	VPE	Art.-Nr.	€/St.
	1,00 x 2,50	12,00	50	01520	①
	1,50 x 2,50	13,00	50	01521	①
	2,00 x 2,50	14,50	50	01522	①

Preis auf Anfrage

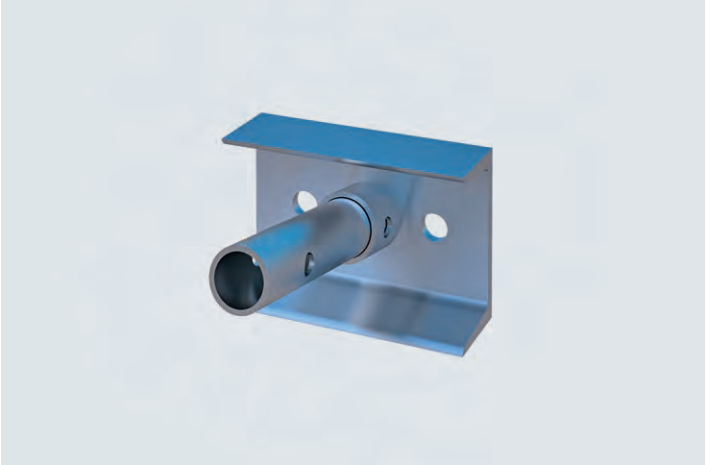

Zugbandanschluss

Zum Anschluss von Zugbändern aus Spannstäben an den Untergurten der Gitterträger. Es können ein oder zwei Zugbänder, je nach statischer Erfordernis, montiert werden. Maximale Last im Zugband + N = 90,00 kN. Maße Endstück: 120 x 180 mm + Rohrstück 200 mm.
Maße Reduzierstück: 120 x 180 mm
Bestehend aus Endstück und Reduzierstück.

Info	H/L x B (m)	ca. kg	VPE	Art.-Nr.	€/St.
		5,80		04569	**33,00** ①

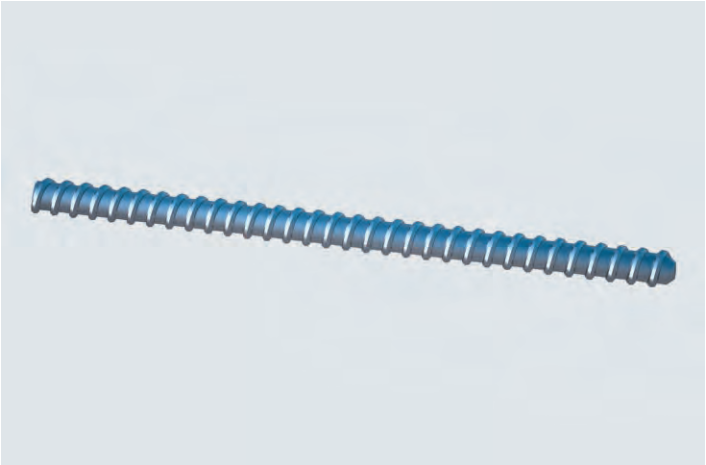

Spannstab 15 roh

Passend für Zugbandanschluss

Info	H/L x B (m)	ca. kg	VPE	Art.-Nr.	€/St.
	1,00	1,44		01896	**8,20** ①
	2,00	2,88		04851	**17,90** ①
	6,00	8,64		04852	**39,30** ①

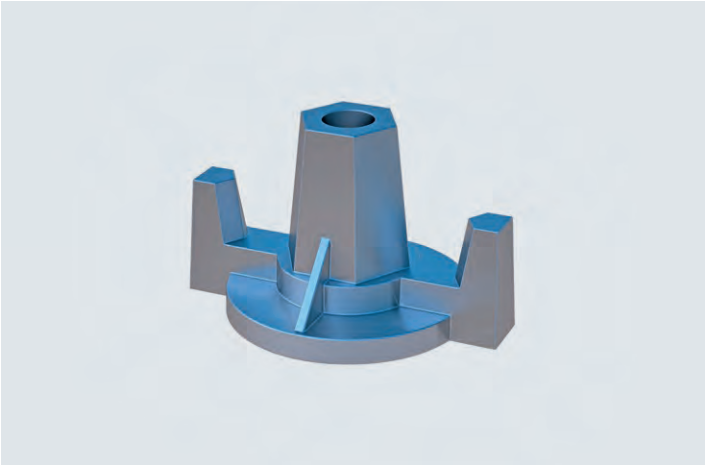

Flanschmutter

Zur Befestigung des Spannstabes am Zugbandanschluss.

Info	H/L x B (m)	ca. kg	VPE	Art.-Nr.	€/St.
F70, Ø 7 cm	0,03 x 0,09	0,30		04677	**8,35** ①
F100, Ø 10 cm	0,03 x 0,09	0,80		01897	**9,20** ①

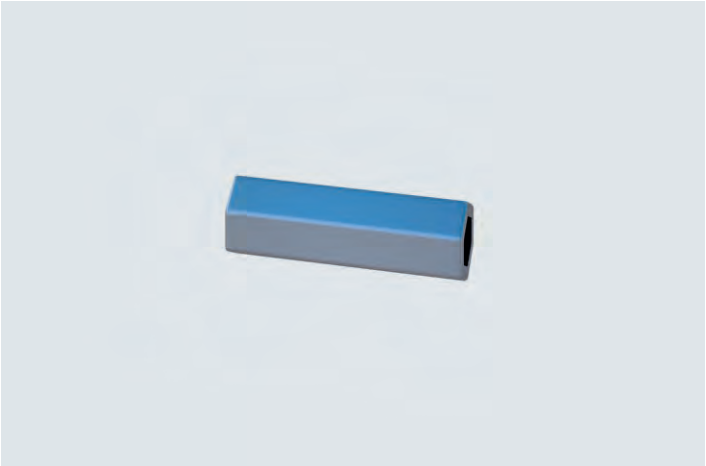

Kupplungsmutter

Mit Mittelstift. Zur Verbindung zweier Spannstäbe miteinander.

Info	H/L x B (m)	ca. kg	VPE	Art.-Nr.	€/St.
	0,03 x 0,09	0,20		01898	**7,80** ①

Keile

Zur Befestigung der Kassettenelemente auf den diversen Auflageschienen und der Gitterträger auf den Dachauflagern.

Info	H/L x B (m)	ca. kg	VPE	Art.-Nr.	€/St.
	0,14	0,10		01657	**2,60**

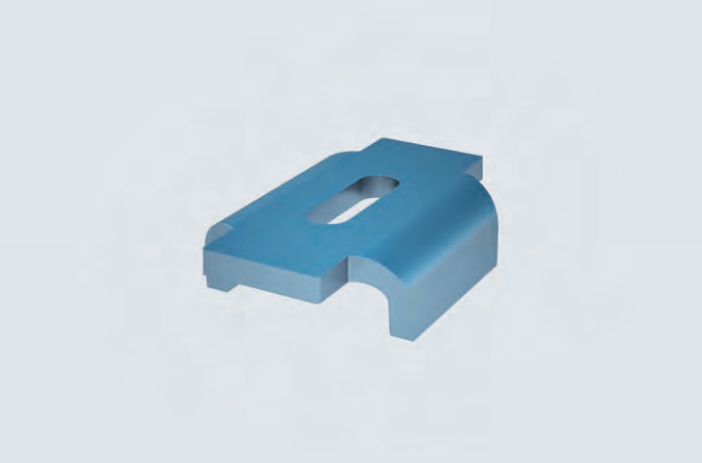

Unterlegplatte

Notwendiges Bauteil in Verbindung mit der Keilbefestigung (Art.-Nr. 01657) für die Dachelemente.

Info	H/L x B (m)	ca. kg	VPE	Art.-Nr.	€/St.
	0,05 x 0,05	0,10		01466	**3,70**

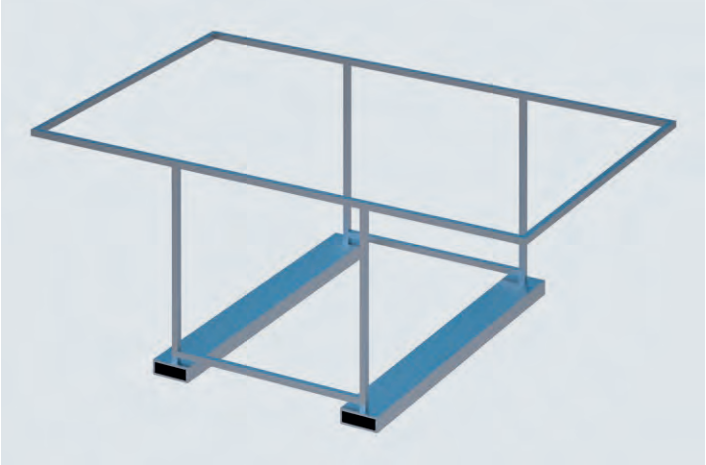

Transportgestell

Für 15 Dach-/Wand-Kassetten oder 12 Firstkassetten.

Info	H/L x B (m)	ca. kg	VPE	Art.-Nr.	€/St.
	2,60 x 1,20	80,00		01507	**398,40**

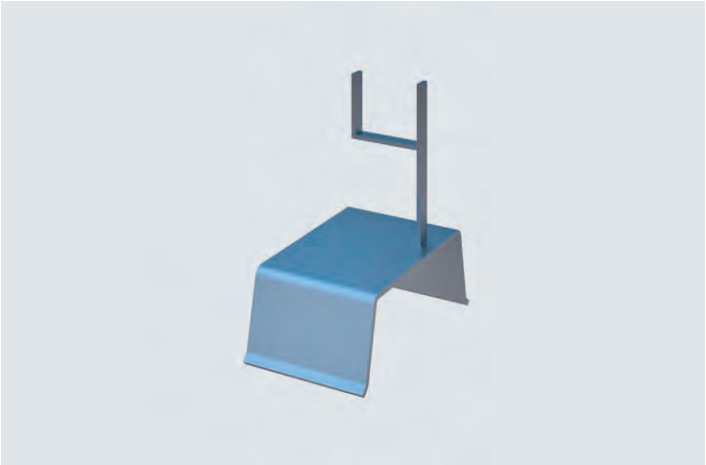

Spezialhalterung

Wird zusätzlich für den Transport von Firstkassetten im Transportgestell (Art.-Nr. 01507) benötigt (je Firstkassette 2 Halterungen).

Info	H/L x B (m)	ca. kg	VPE	Art.-Nr.	€/St.
	0,10	1,30		01508	**11,80**

WENN'S EIN WENIG MEHR SEIN DARF

MULTI-ROOF: DACH XXL OHNE ZUGBAND!

***Das Geheimnis unseres MULTI-ROOFS** sind die extrem form- und kraftschlüssigen K-Träger. Einzeln relativ kompakt spielen sie in verschraubtem Zustand ihre ganze Stärke und Stabilität aus. Da kann man sogar bei Spannweiten von 40 m auf Zugbänder verzichten.*

SYSTEMFREI MIT SYSTEM

MULTI-ROOF lässt sich auf jedes Gerüstsystem aufsetzen, aber konstruktiv gehört es zur Familie des RINGSCAFF-Systems. Vorteil: Für die Querriegel und -diagonalen oder Laufflächen-Ausleger kann RINGSCAFF-Bestandsmaterial verwendet werden.

TRÄGERSYSTEM FÜR ÜBERBRÜCKUNGEN

Zusammen mit den entsprechenden Endstücken können die K-Frames auch als extrem tragfähige Überbrückungen eingesetzt werden. Da können dann Passanten oder sogar komplette Gerüste drauf.

KASSETTEN UND PLANEN PARALLEL

Das MULTI-ROOF verfügt über Auflageschienen, die die gleichzeitige Nutzung von herkömmlichen Dach-Kassetten – z. B. aus dem ALU-RASANT-System – und Kederplanen ermöglichen. Dadurch lassen sich Lücken zwischen einzelnen Dachriegeln flexibel per Plane schließen.

BEWEGTE BILDER

Mit unserer Animation können Sie sich einen Überblick über die Leistungsfähigkeit des MULTI-ROOFS verschaffen.

- SYSTEMFREI FÜR JEDES GERÜST
- STABILE KEDERPLANEN
- EINFACHE MONTAGE
- ERWEITERTES ANGEBOTSSPEKTRUM

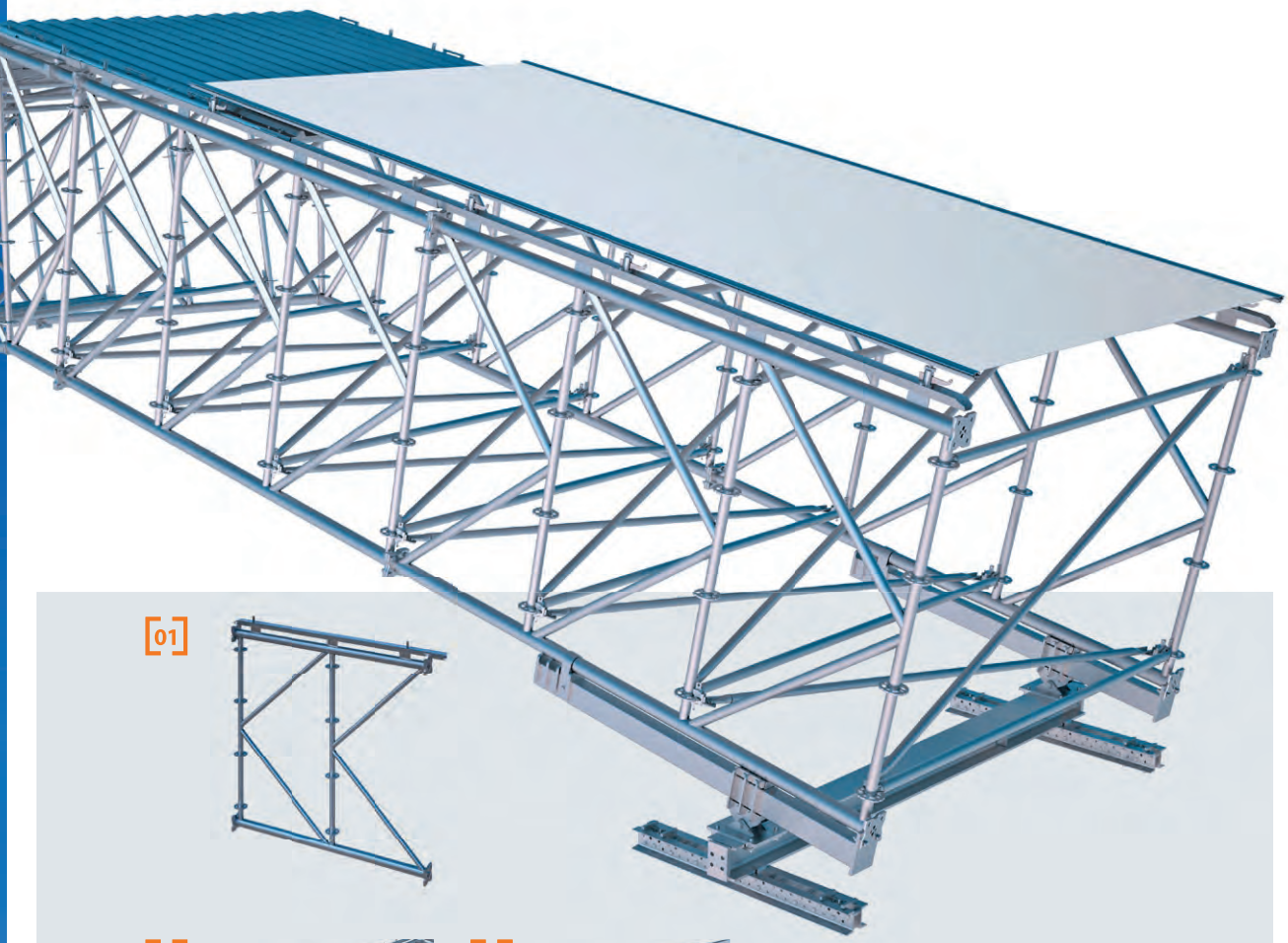

[01]

[02]

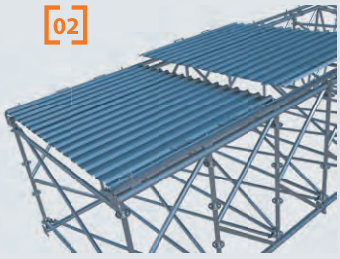

[03]

[04]

[05]

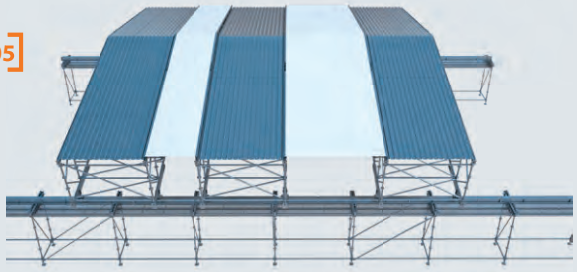

[06]

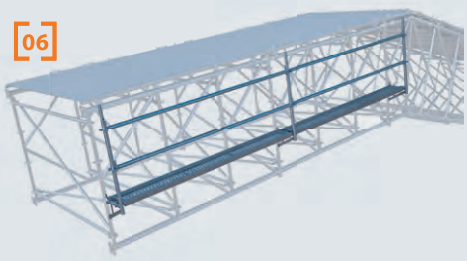

01 K-Frame

02 + 03 Kassetten und Planen

04 Auflage an Ständerposition oder unabhängig auf H-Träger

05 Kederplanen als flexible „Lückenfüller"

06 Laufsteg aus RINGSCAFF-Material

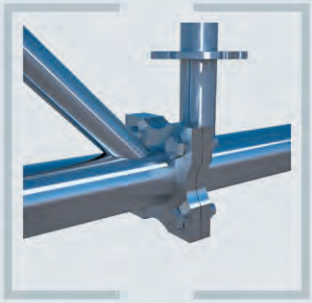

Passendes Bauteil:
Maschinen-Schraube M 16 x 60
(Art.-Nr. 07510 / 8 Stück benötigt)

K-Frame

Stahlträger zur Aufnahme extremer Lasten und großer Spannweiten mit integrierter MULTI-ROOF-Auflage für Dach-Kassetten (z. B. Art.-Nr. 01469) und angeschweißtem Verbindungsflansch. Teller zum Anschluss von RINGSCAFF-Riegeln und -Diagonalen.
Es werden pro K-Frame 8 x Schraube und Mutter M16 x 60 inkl. 2 x U-Scheiben benötigt. Achsmaß 1.800 mm.

Info	H/L x B (m)	ca. kg	VPE	Art.-Nr.	€/St.
	2,00 x 1,80	75,70	10	07501	**349,00** ①
	3,00 x 1,80	108,60	10	07502	**460,00**
	6,00 x 1,80	208,40	10	07503	**849,00**

NEU

SMART DETAILS

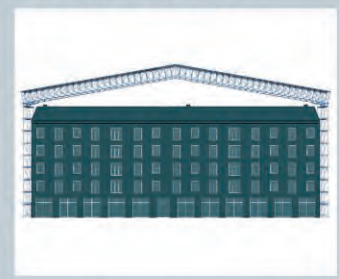

Extreme – ohne Einsatz von Zugbändern lassen sich Dach-Spannweiten von bis zu unglaublichen 45 m realisieren. So lassen sich Aufwand und Material sparen.

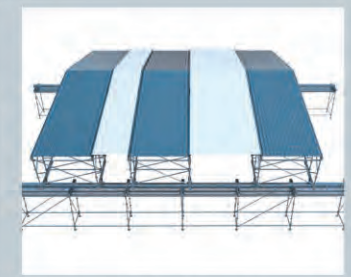

Mega-Flexibel – K-Frame nimmt Kederplanen und gleichzeitig Dach-Kassetten auf. In Kombination mit systemfreien Auflagern sind sie an kein Raster gebunden.

Modular möglich – Multi-Roof ist ein Moduldach. Standard-Modulteile lassen sind einfach anbauen – d. h. neuer Einsatz für bereits vorhandenes Material.

SMART CLIP

Passendes Bauteil:
Maschinen-Schraube M 16 x 60
(Art.-Nr. 07510), Multi-Roof-Schraube
M 16 x 80 (Art.-Nr. 00582) / 8 Stück
benötigt

K-Frame Endstück

Mit 4 Tellern für den Anschluss von RINGSCAFF-Riegeln oder -Diagonalen.
Es werden pro K-Frame-Endstück 8 Schrauben und Muttern M16 x 80 inkl. 2 U-Scheiben benötigt. Achsmaß 1.800 mm.

Info	H/L x B (m)	ca. kg	VPE	Art.-Nr.	€/St.
	1,80	13,90	10	07515	**99,40**

NEU

Horizontal-Diagonale K-Frame/MULTI-ROOF

Mit angeschweißtem Kopf zur Montage an RINGSCAFF-Tellern zur Aussteifung und Verbindung der K-Frame-Züge. Für K-Frame-Überbrückungen und MULTI-ROOF-Schutzdächer.

Info	H/L x B (m)	ca. kg	VPE	Art.-Nr.	€/St.
	2,50 x 1,00	7,70	25	E04RS1319	**45,80**
	2,50 x 2,00	9,00	25	E04RS1318	**49,50**

NEU

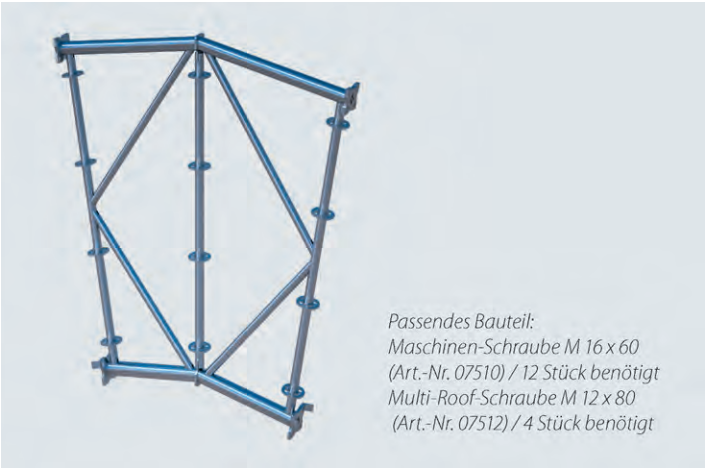

Passendes Bauteil:
Maschinen-Schraube M 16 x 60 (Art.-Nr. 07510) / 12 Stück benötigt
Multi-Roof-Schraube M 12 x 80 (Art.-Nr. 07512) / 4 Stück benötigt

K-Frame Firstelement

Für den Verbund von K-Frame-Trägern zum Bau von Satteldächern mit 10° Neigung. Für die Bodenmontage wird die Schraube M12 x 80 (Art.-Nr. 07512) benötigt. Je Flansch 2 Stück. Nach der Montage werden diese Schrauben durch die MULTI-ROOF-Standard-Maschinenschraube M16 x 60 (Art.Nr. 07510) ersetzt.

Info	H/L x B (m)	ca. kg	VPE	Art.-Nr.	€/St.
	1,80 x 1,82	69,30		07504	**335,00**

NEU

MULTI-ROOF-Firstschiene

Zur Montage auf K-Frame-Firstelementen und für die Aufnahme und Befestigung der Firstkassetten.

Info	H/L x B (m)	ca. kg	VPE	Art.-Nr.	€/St.
	1,83	9,40		07505	**71,50**

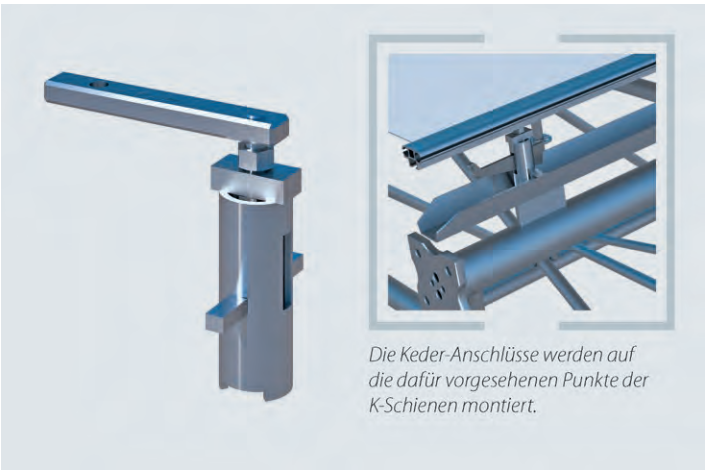

Die Keder-Anschlüsse werden auf die dafür vorgesehenen Punkte der K-Schienen montiert.

Kederanschluss K-Frame

Adapter zur Verbindung einer Kederschiene (z.B. Art.-Nr. 01454) auf den Auflageschienen des K-Frames.

Info	H/L x B (m)	ca. kg	VPE	Art.-Nr.	€/St.
		0,80		07509	**28,00** ①

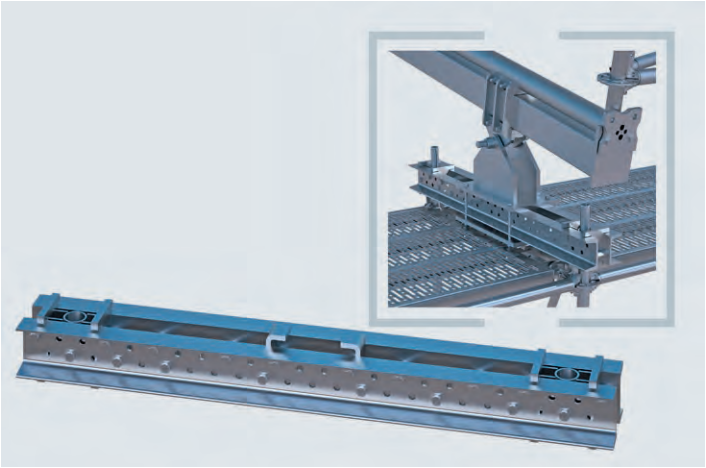

Doppel-U-Auflager komplett

Systemfreier Grundträger zur Montage auf den Rohrstutzen der Stiele oder des Rahmens von Systemgerüsten mit 1,00 m Feldbreite.
Basis-Tragelement zur Aufnahme von Auflagern mit Direktverbindung auf Ständerachse (Art.-Nr. 07530),
Basis-Tragelement zur Aufnahme von Auflagern für HEB-Träger (Art.-Nr. 07520), feldlängenunabhängig, inkl. Ständeraufsetzstück und Kralle mit Distanzrohren.

Info	H/L x B (m)	ca. kg	VPE	Art.-Nr.	€/St.
	1,35	38,30	10	07540	**299,00**

NEU

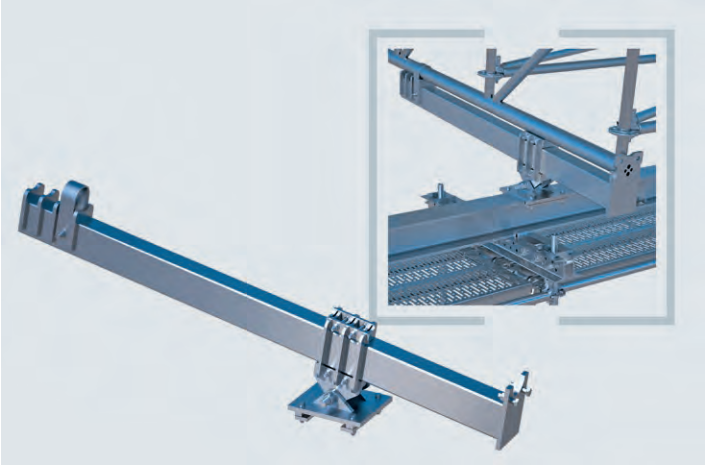

Auflagerkonstruktion komplett HEB

Zur systemfreien Auflage der K-Frames auf HEB-Stützträgern (Art.-Nr. 07553). Der Auflagewinkel der Dachkonstruktion ist über das Gelenk des Auflagers stufenlos einstellbar. Zudem kann der Auflagerpunkt des Vierkantrohrs (Verstärkungsträger), je nach statischen Erfordernissen, weiter nach innen oder nach außen verlagert werden. Das Verschieben der Auflager in Längsrichtung des Stützgerüstes ist unabhängig von der Feldlänge möglich.

Info	H/L x B (m)	ca. kg	VPE	Art.-Nr.	€/St.
	1,92	67,10	10	07520	**355,00**

NEU

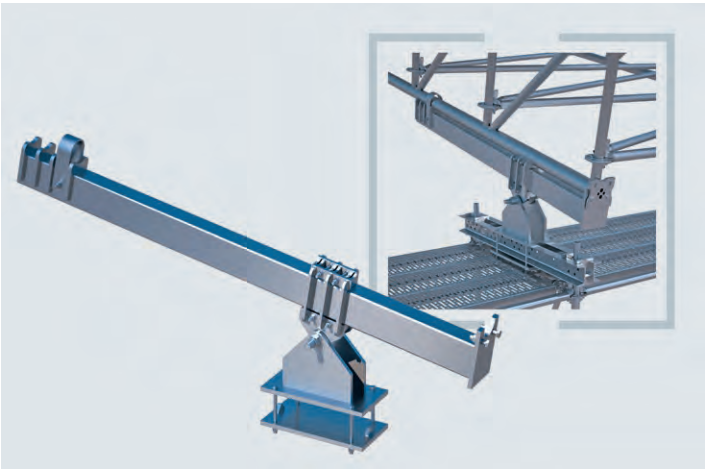

Auflagerkonstruktion komplett für Direktverbindung

Zur Montage auf dem Doppel-U-Auflager (Art.Nr. 07540) und zur Aufnahme der K-Frames. Der Auflagewinkel der Dachkonstruktion kann über das Gelenk stufenlos eingestellt werden. Zudem kann der Auflagerpunkt des Vierkantrohrs (Verstärkungsträger), je nach statischen Erfordernissen, weiter nach innen oder nach außen verlagert werden.

Info	H/L x B (m)	ca. kg	VPE	Art.-Nr.	€/St.
	1,92	87,90	10	07530	**420,00** ①

NEU

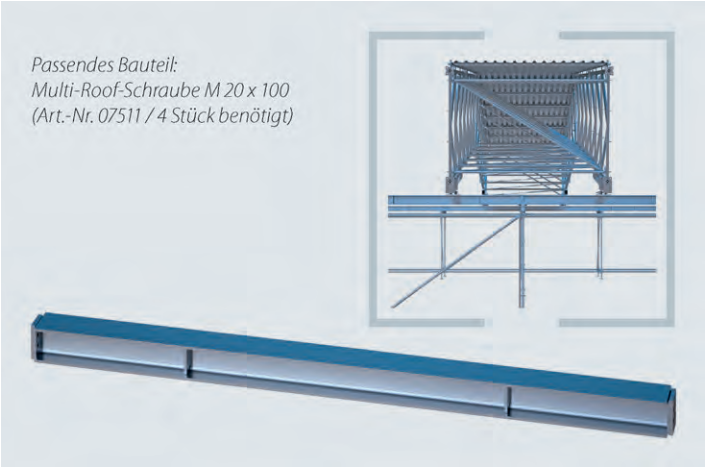

HEB-Stützträger

Zur Montage auf dem Doppel-U-Auflager (Art.-Nr. 07540) und zur Aufnahme der Auflagerkonstruktion HEB (Art.-Nr. 07520).
Die Auflager können in Längsrichtung des Stützgerüstes über den Stützträger verschoben werden. Pro HEB-Stützträger werden 4 x Schrauben M20 x 100 inkl. Muttern und U-Scheiben benötigt (Art.-Nr. 07511).

Info	H/L x B (m)	ca. kg	VPE	Art.-Nr.	€/St.
	3,00 x 0,16	136,30	10	07553	**435,00** ①
	4,00 x 0,16	181,70	10	07554	**569,00** ①
	6,00 x 0,16	267,00	10	07556	**835,00** ①
	9,00 x 0,16	398,80	10	07559	**1.150,00** ①

NEU

MULTI-ROOF-Rolleneinheit

Temporäre Rolleneinheit zur Aufnahme der Auflagerkonstruktion HEB (Art.-Nr. 07520). Diese können zusammen mit den K-Frames und Dach-Elementen an die vorgesehene Position auf dem Stützgerüst verfahren werden. Das Aufsetzen aller Binderfelder auf das Stützgerüst kann somit an einer optimalen Position erfolgen. Für das Verfahren eines Binderfeldes auf den HEB-Stützträgern werden 4 MULTI-ROOF-Rolleneinheiten benötigt. Achsmaß: 380 mm

Info	H/L x B (m)	ca. kg	VPE	Art.-Nr.	€/St.
B: 247 mm	0,38	5,40		07550	**229,50**

NEU

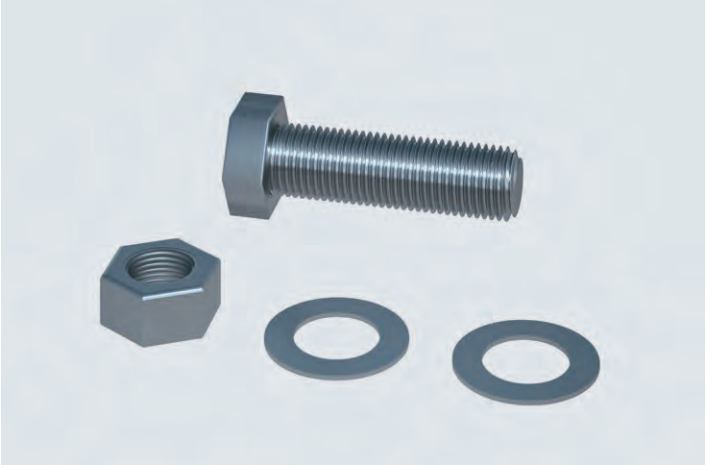

MULTI-ROOF-Schraube M 16 x 60

Inkl. 1 Mutter und 2 U-Scheiben, für K-Frame-Überbrückungen und MULTI-ROOF-Schutzdächer. Güteklasse 8.8.
Je K-Frame werden 8 Schrauben benötigt.

Info	H/L x B (m)	ca. kg	VPE	Art.-Nr.	€/St.
M16 x 60 mm		0,17	50	07510	**3,25**

NEU

MULTI-ROOF-Schraube M 16 x 80

Für Dreifach-Kopfplattenanschluss, der sich aus der kombinierten Montage von K-Frame (Art.-Nr. 07501, 07502 und 07503), K-Frame-Endstück (Art.-Nr. 07515) und Verstärkungsträger (Bestandteil einer Auflagerkonstruktion [Art.-Nr. 07520 und 07530]) ergibt. Inkl. Unterlegscheibe und Mutter.
Für diese kombinierte Montage werden je K-Frame 8 Schrauben benötigt.

Info	H/L x B (m)	ca. kg	VPE	Art.-Nr.	€/St.
M16 x 80 mm		0,18	50	00582	**2,90**

MULTI-ROOF-Schraube M 12 x 80

Wird ab Interimsbefestigung zur Vormontage der K-Frame-Firstelemente (Art.-Nr. 07504) benötigt. Nach der Montage werden die Schrauben durch Standard-Maschinenschraube M 16 x 60 ersetzt. Lieferung inkl. Mutter und U-Scheiben. Pro K-Frame-Firstelement werden mindestens 2 Schrauben benötigt.

Info	H/L x B (m)	ca. kg	VPE	Art.-Nr.	€/St.
M12 x 80 mm		1,45	50	07512	**2,40**

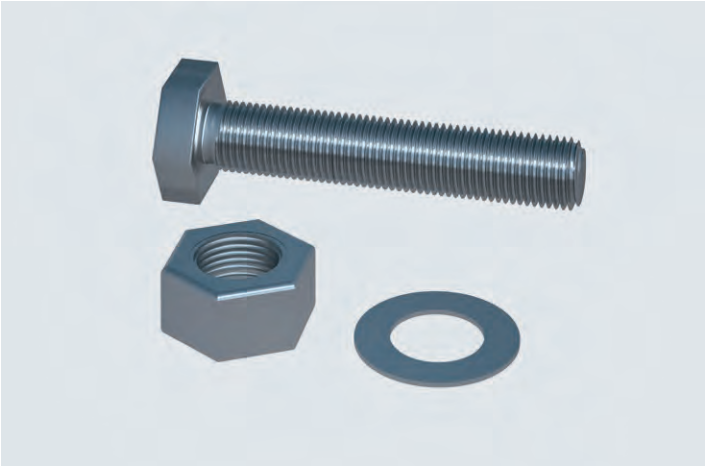

MULTI-ROOF-Schraube M 20 x 100 für HEB-Träger

Zur kraftschlüssigen Verbindung und Aneinanderreihung mehrerer HEB-Stützräger (z. B. Art.-Nr. 07553). Inkl Unterlegscheibe und Mutter.
Je Verbindung werden 4 Schrauben benötigt.

Info	H/L x B (m)	ca. kg	VPE	Art.-Nr.	€/St.
M20 x 100 mm		0,33	50	07511	**12,50**

BRETT VOR KOPF (UND AN DEN SEITEN)

ALLES ZU MIT SCAFFGUARD UND SCAFFPLANK

***Es gibt verschiedene Gründe fürs Verkleiden** von Gerüsten. Zum Beispiel Schall-, Staub- und Sichtschutz oder Vermeidung von unbefugtem Baustellenzugang. Wenn dann noch optisches Aufpeppen dazukommt, ist SCAFFGUARD erste Wahl.*

SCAFFGUARD: EINFACHES PRINZIP

Horizontale Schienen mit Kupplungen am Gerüst befestigen, dazwischen Paneele schieben – hört sich einfach an. Ist es auch. Ergänzt durch Eckelemente, Stoßverbinder und vertikale H-Profile wird ein System draus, das sich nicht nur leicht an bauliche Gegebenheiten anpassen lässt, sondern das auch bei Transport und Lagerung ein zufriedenes Lächeln erzeugt.

SCAFFPLANK: NOCH EINFACHER

Hier verlaufen die Schienen senkrecht, und man schiebt einfach 4 cm starke Paneele dazwischen. Im Idealfall Ihre eigenen Gerüstbohlen. So einfach und bretthart kann Baustellenschutz sein.

BEWEGTE BILDER

Unsere Animationen zeigen SCAFFGUARD und SCAFFPLANK in Aktion.

SCAFFGUARD

All unsere Animationen nach Themen geordnet finden Sie im Internet unter:

vimeo.com/ruxgmbh/albums

SCAFFPLANK

SYSTEMFREI FÜR JEDES GERÜST

VERSCHIEDENE PANEELAUSFÜHRUNGEN

EINFACHE MONTAGE

PLATZSPARENDE LAGERUNG

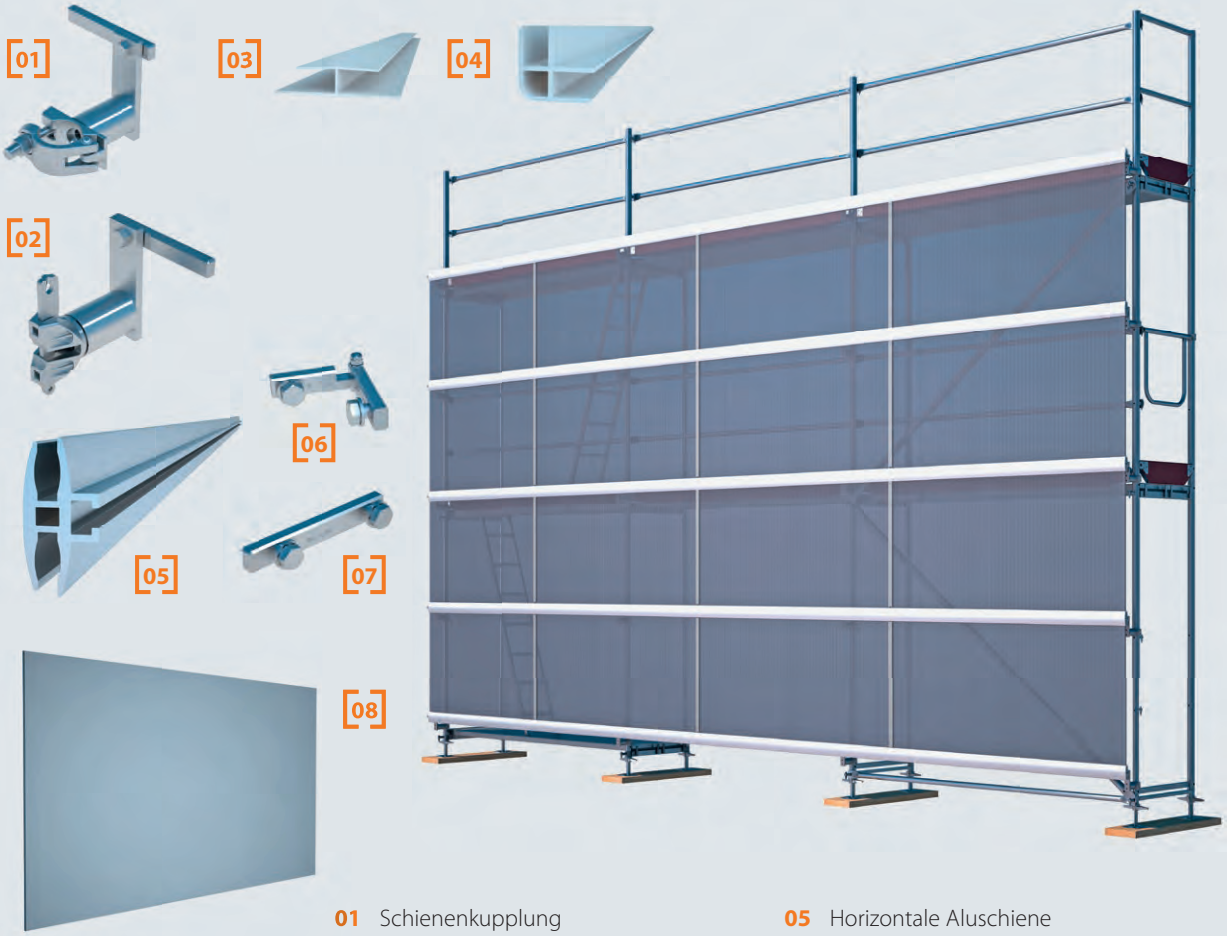

01 Schienenkupplung
02 Schienenkupplung RINGSCAFF
03 Vertikale H-Schiene
04 Vertikale Eckschiene
05 Horizontale Aluschiene
06 Eckverbinder für Aluschiene
07 Stoßverbinder für Aluschiene
08 Platte (Klar, Opal-Weiß oder Siebdruck)

09 SCAFFPLANK Vertikalschiene
10 Beläge als SCAFFPLANK-Paneele

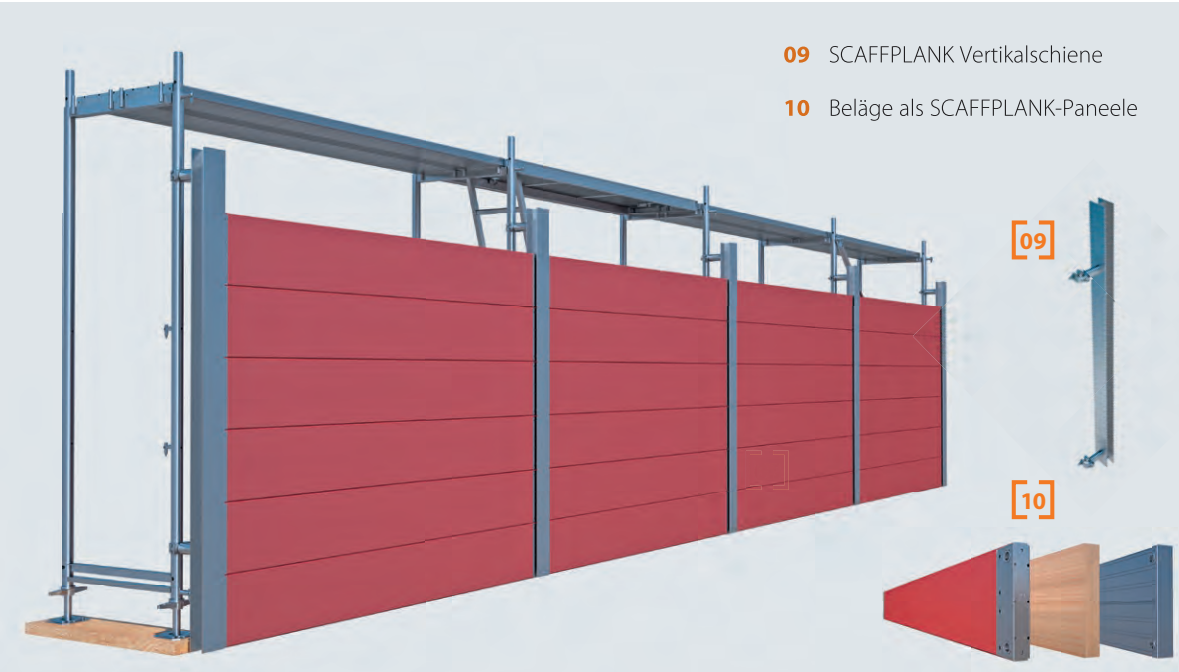

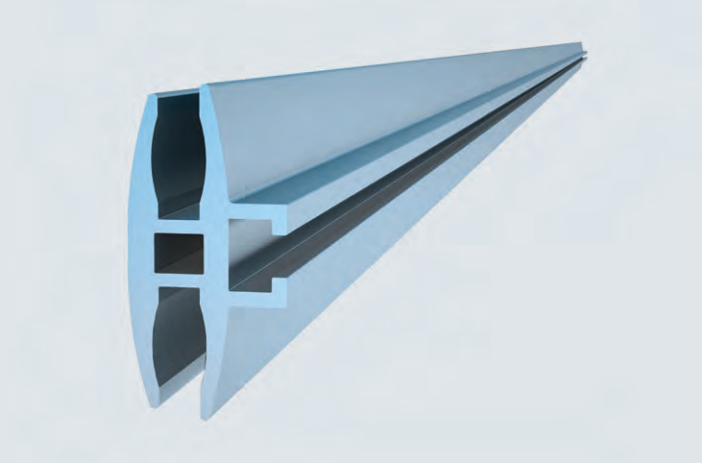

SCAFFGUARD-Alu-Schiene
Zur Aufnahme von SCAFFGUARD-Wandplatten. Die SCAFFGUARD-Alu-Schiene kann systemunabhängig und unabhängig von Gerüstfeldlängen als Bekleidungssystem eingesetzt werden.
Schnelle Montage, wiederverwendbar. Zur nachträglichen Bestückung können Platten nach Lösen der Kupplung an den Nahtstellen entnommen werden.
Ecklösungen sind mittels SCAFFGUARD-Eckverbindern (Art.-Nr. 07226) leicht realisierbar.

Info	H/L x B (m)	ca. kg	VPE	Art.-Nr.	€/St.
	6,00	24,80	49	07200	**166,00**

SMART DETAILS

Unglaublich dicht – Scaffguard reduziert Schallwellen um bis zu 20 dB inkl. hervorragender Wärmeisolierung – natürlich staubdicht.

Passt immer – das moderne System für Objektbekleidung ist auf Flexibilität ausgelegt. Alle Teile lassen sich bearbeiten, knicken, ... – passend machen.

Rechnet sich – Scaffguard kommt mit wenigen einfachen Bauteilen aus. Das lässt natürlich auch die Projektkosten schmelzen.

SMART CLIP

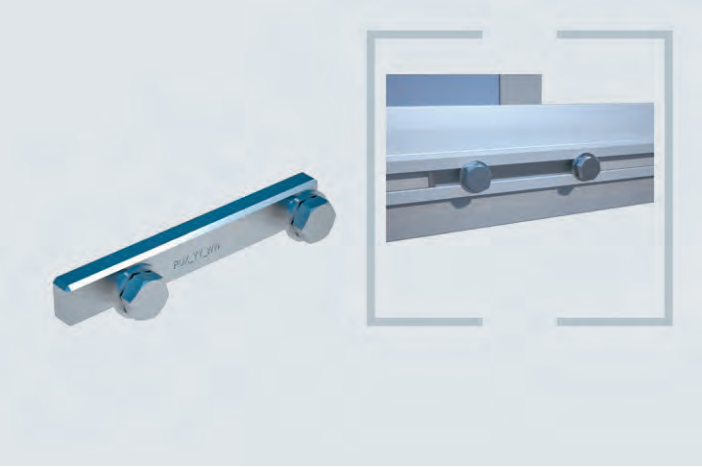

SCAFFGUARD-Stoßverbinder
Zur Stoßverbindung von Alu-Schienen für Wandplatten.
Inkl. 2 Schrauben M 12 x 20.

Info	H/L x B (m)	ca. kg	VPE	Art.-Nr.	€/St.
	0,14 x 0,01	0,32	50	07227	**5,90**

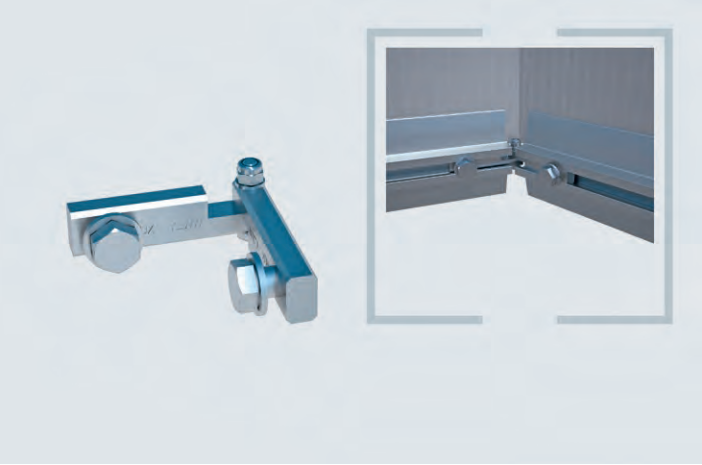

SCAFFGUARD-Eckverbinder
Zur flexiblen Eckverbindung von Alu-Schienen für Wandplatten.
Inkl. 2 Schrauben M 12 x 20.

Info	H/L x B (m)	ca. kg	VPE	Art.-Nr.	€/St.
	0,15 x 0,02	0,31	50	07226	**14,75**

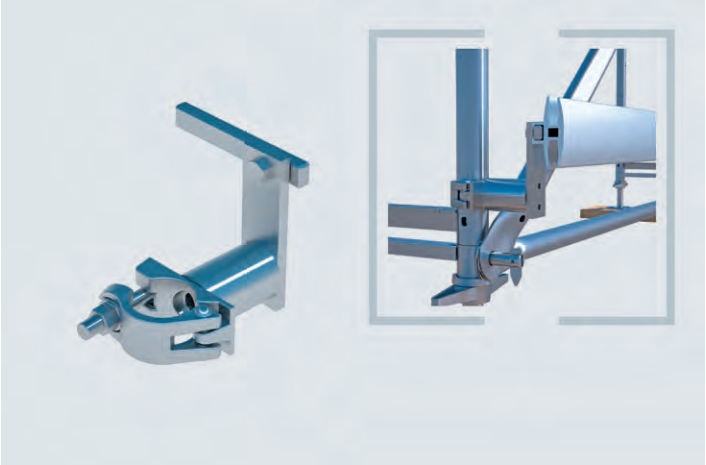

SCAFFGUARD-Halbkupplung

Für SCAFFGUARD-Schutzsystem. Zur systemunabhängigen Montage der Alu-Schienen.

Info	H/L x B (m)	ca. kg	VPE	Art.-Nr.	€/St.
SW 19	0,14 x 0,12	1,70	15	07210	**16,80**
SW 22	0,14 x 0,12	1,70	15	07211	**16,80**

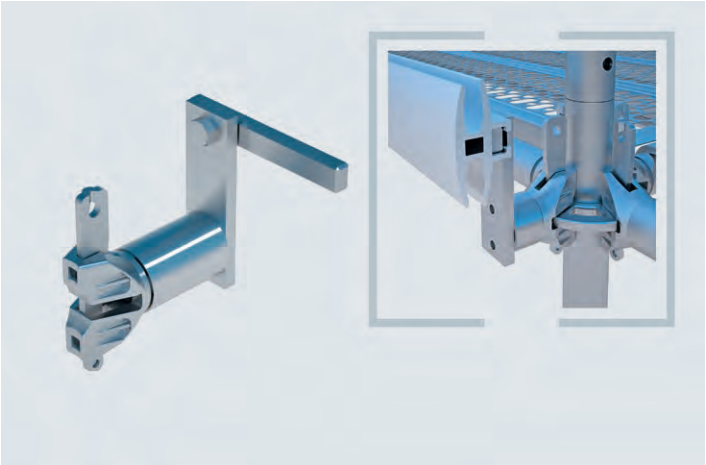

SCAFFGUARD-Kupplung mit RINGSCAFF-Riegelkopf

Kupplung zur Montage von SCAFFGUARD-Alu-Schienen an RINGSCAFF-Modulgerüst-Ständern.

Info	H/L x B (m)	ca. kg	VPE	Art.-Nr.	€/St.
	0,14 x 0,12	1,30	50	E04RS1206	**14,95**

SCAFFGUARD-Kunststoffplatte, opal-weiß

Wandplatte aus Kunststoff, lichtdurchlässig. Geeignet für die Aufnahme von Alu-Schienen. Können leicht auf die passende Länge gesägt werden. Windlasten bis 1,1 kN/m². Werbedrucke sind auf Anfrage möglich.

Info	H/L x B (m)	ca. kg	VPE	Art.-Nr.	€/St.
opal-weiß	2,10 x 0,98	3,60	100	07220	**39,50**

Prägung möglich

SCAFFGUARD-Kunststoffplatte, farblos

Wandplatte aus Kunststoff, lichtdurchlässig. Geeignet für die Aufnahme in SCAFFGUARD-Alu-Schienen. Können leicht auf die passende Länge gesägt werden. Windlasten bis 1,1 kN/m². Werbedrucke sind auf Anfrage möglich.

Info	H/L x B (m)	ca. kg	VPE	Art.-Nr.	€/St.
farblos	2,10 x 0,98	3,60	100	07221	**35,90**

Prägung möglich

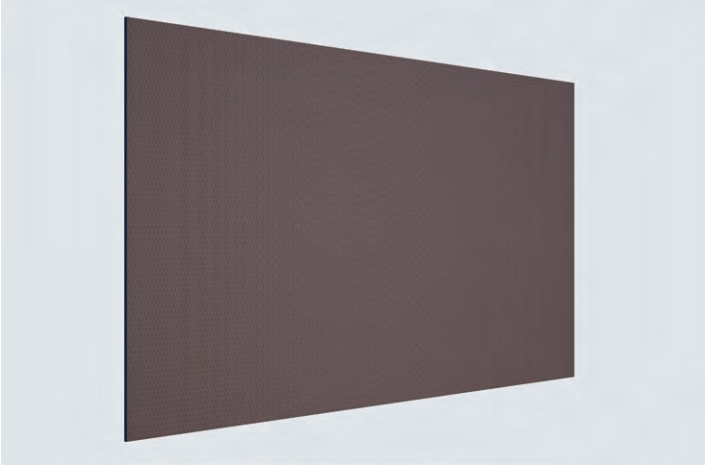

SCAFFGUARD-Siebdruckplatte

Wandplatte aus Sperrholz, lichtundurchlässig. Erhöhte Durchbruchsicherheit für Montagen im z. B. unteren Gerüstbereich. Werbedrucke sind auf Anfrage möglich.

Info	H/L x B (m)	ca. kg	VPE	Art.-Nr.	€/St.
	2,00 x 0,98		1	07222	**68,50**

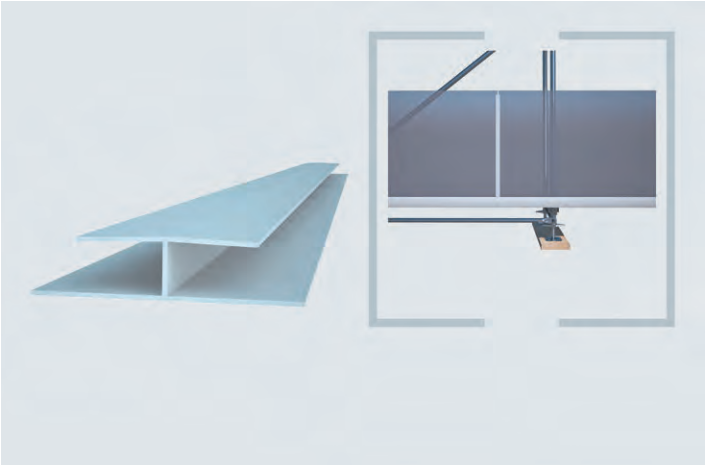

SCAFFGUARD-PVC-Stoß-Profil H

PVC, weiß. Zur vertikalen Verbindung zweier SCAFFGUARD-Wandplatten innerhalb eines Feldes.

Info	H/L x B (m)	ca. kg	VPE	Art.-Nr.	€/St.
	0,90	0,24	50	07219	**3,50**

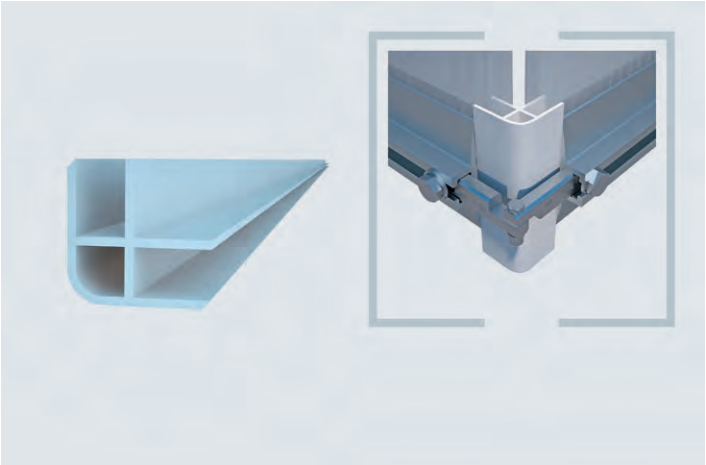

SCAFFGUARD-PVC-Eck-Profil

PVC, weiß. Zur Eck-Verbindung zweier SCAFFGUARD-Wandplatten innerhalb eines Feldes. Das Profil ist auf die benötigte Länge zu kürzen.

Info	H/L x B (m)	ca. kg	VPE	Art.-Nr.	€/St.
	6,50	2,00	50	07216	**35,50**

SCAFFGUARD-Palette

Stapelpalette zur Lagerung und zum Transport der SCAFFGUARD-Wandplatten, Maße: L=2110 mm (Außen), B=1110 mm (Außen), H= 1050 mm (Innen, Stapelhöhe 1.000 mm)
Fest verschweißte Ständer.
Für bis zu 210 m² SCAFFGUARD-Wandplatten.

Info	H/L x B (m)	ca. kg	VPE	Art.-Nr.	€/St.
	2,11 x 1,11	56,00	1	07225	**215,00** ①

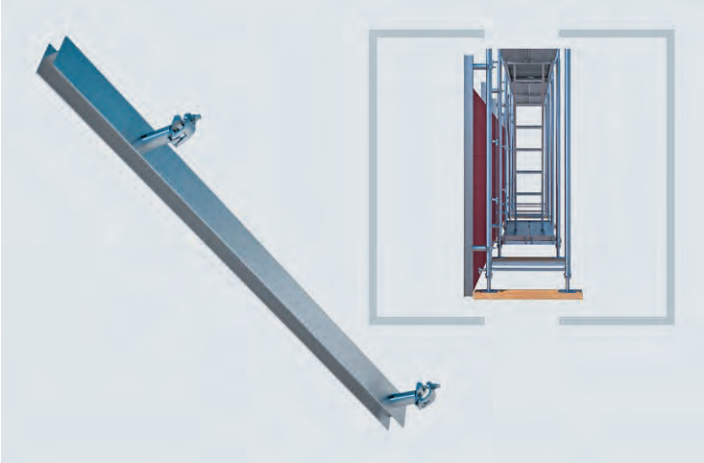

SCAFFPLANK-Vertikalschiene

Systemunabhängiges Wandmaterial für Einhausungen bei schweren Abbrucharbeiten, als Fußgängertunnel, etc.
Zur Anbringung an Vertikalrahmen, Ständern und Gerüstrohren.
Schienenlänge 2,00 m. In das U-Profil der Schiene können Gerüstdielen aller Art oder auch Isopaneelen bis 5 cm Dicke eingebracht werden. Die Kupplungen zur Montage der Schienen sind asymetrisch versetzt angeschweißt, um das Ausspindeln des Gerüstes zu ermöglichen.

Info	H/L x B (m)	ca. kg	VPE	Art.-Nr.	€/St.
	2,00	25,40	25	07213	**105,00**

SMART DETAILS

Besser-Schutz – mit Scaffplank ist die Baustelle jederzeit vor Betreten und Vandalismus geschützt – inkl. Blickschutz. Auch der Einsatz im z. B. Katastrophenschutz, etc. ist denkbar.

Nur ein Bauteil – dafür aber systemfrei horizontal oder vertikal einsetzbar. Ideal ist die Kombination mit anderen Bekleidungssystemen.

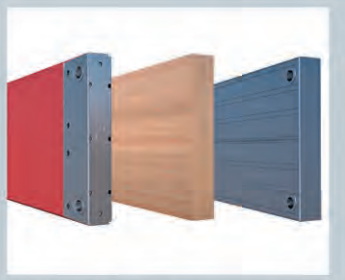

Lagerware – auf dem Lagerplatz sind Ihre Beläge unrentabel. In Kombination mit Scaffplank verwenden sie Ihren Materialbestand für neue Einsatzzwecke.

SMART CLIP

GUT VERPLANT, BESTENS VERNETZT

GERÜSTSICHERUNG AUF KLASSISCHE ART

Wenn es um Preis pro Quadratmeter geht, *sind Planen und Netze immer noch ganz vorn beim Thema Gerüstverkleidung. Verschiedene Ausführungen für verschiedene Einsatzzwecke machen jede Menge möglich.*

PLANEN UND NETZE [01]

Die Klassiker gegen Staub, Schutt und andere Baustellengefährdungen gibt es in den verschiedensten Varianten. Von der Bestückung mit leichtem Netzgewebe als Staub- und Austrittschutz bis hin zur Nutzung verstärkter Gewebeplanen stehen viele Abstufungen zur Verfügung.

KEDERPLANEN [02]

Verschiedene Grammaturen und optimierte Kederschienenformen machen die Kederplane zur universell einsetzbaren Lösung für die hermetische Einhausung von Objekten – zum Beispiel bei staubintensiven Fassadenarbeiten.

ANFODERUNGSGERECHTE AUSFÜHRUNGEN

ABGESTIMMTE GRAMMATUREN

MIT UND OHNE KEDERSAUM

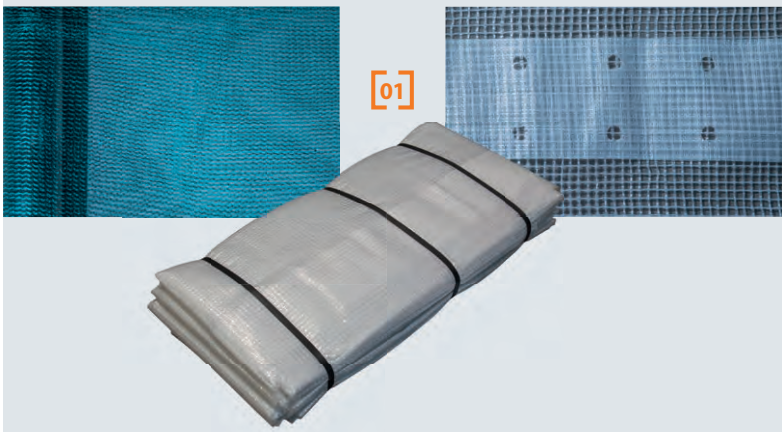

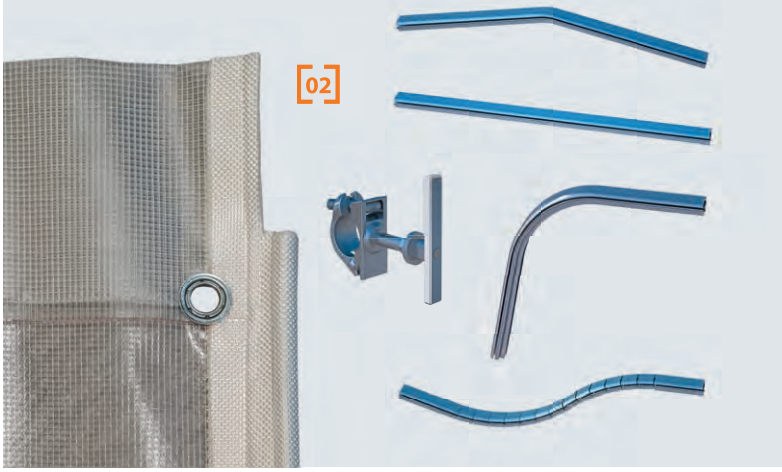

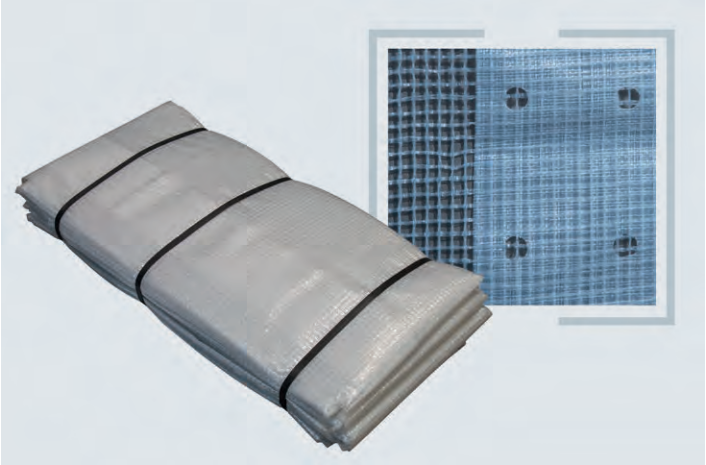

Gerüstplane Gittergewebe 200

Gitterverstärkte Plane zum Schutz gegen Wind und Regen und verringert somit witterungsbedingte Ausfallzeiten. Reduziert die Beeinträchtigung von Anwohnern und Passanten bei vermehrter Staubbildung und verhindert Gefahren durch herabfallende Materialien oder Werkzeuge. Robustes und reißfestes Gittergewebe, lichtdurchlässig. Aufgeschweißte Ösenbänder zur Befestigung am Gerüst mittels Knebelbindern (Art.-Nr. 01255). Universell verwendbar für metrische und nicht-metrische Feldlängen. Gewicht pro m²: 200 g.
Preise/m²: 1,25 / 0,79 / 0,74

H/L x B (m)	ca. kg	VPE	Art.-Nr.	ab Menge:	€/St.				
20,00 x 2,70	10,80	2	04917	1:	**67,65**	2:	**42,65**	10:	**39,95**
20,00 x 3,20	12,80	2	04918	1:	**80,15**	2:	**50,55**	10:	**47,35**

SNP Bitte qm angeben

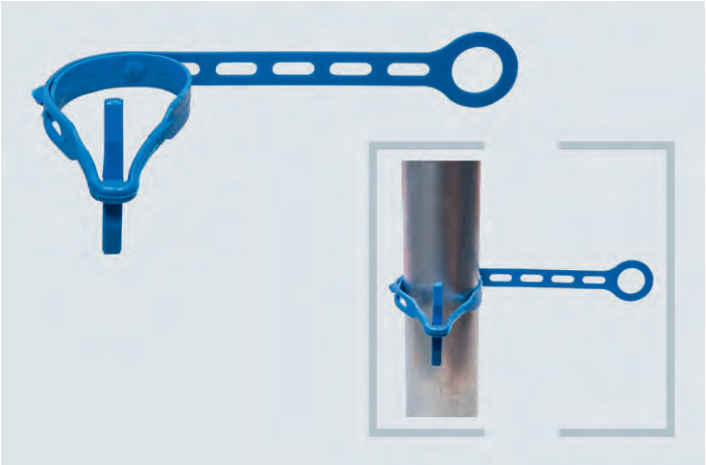

DELTA-Knebelbinder

Für die schnelle und stabile Befestigung von Gerüstschutzplanen und -netzen am Gerüst. Hohe Reißfestigkeit und wiederverwendbar.
Passend für alle Gerüstsysteme.

H/L x B (m)	ca. kg	VPE	Art.-Nr.	ab Menge:	€/St.				
	0,01	50	01255	1:	**0,95**	50:	**0,80**	500:	**0,70** ①

SNP

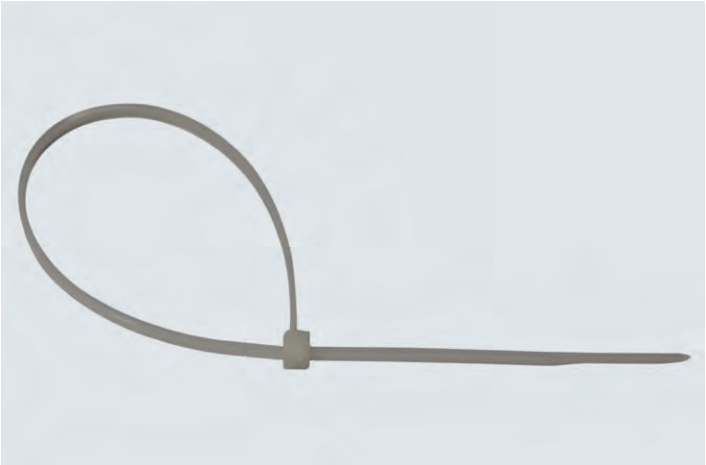

Einmalverbinder - Standard

Das angegebene Gewicht bezieht sich auf 100 Stück.

Info	ca. kg	VPE	Art.-Nr.	ab Menge:	€/St.				
300 x 4,8 mm	0,22	100	01259	1:	**0,05**	100:	**0,04**	2000:	**0,03**

SNP

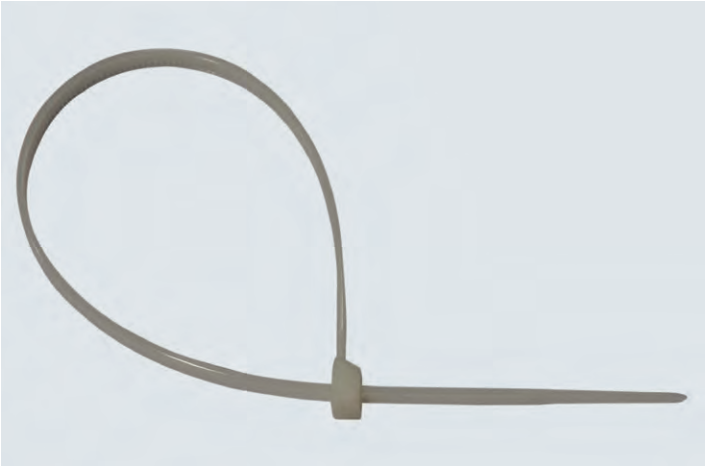

Einmalverbinder - verstärkt

Verstärkte Ausführung mit höherer Reißfestigkeit.
Das angegebene Gewicht bezieht sich auf 100 Stück.

Info	ca. kg	VPE	Art.-Nr.	ab Menge:	€/St.				
340 x 7,6 mm	0,50	100	01258	1:	**0,08**	100:	**0,07**	2000:	**0,06**

SNP

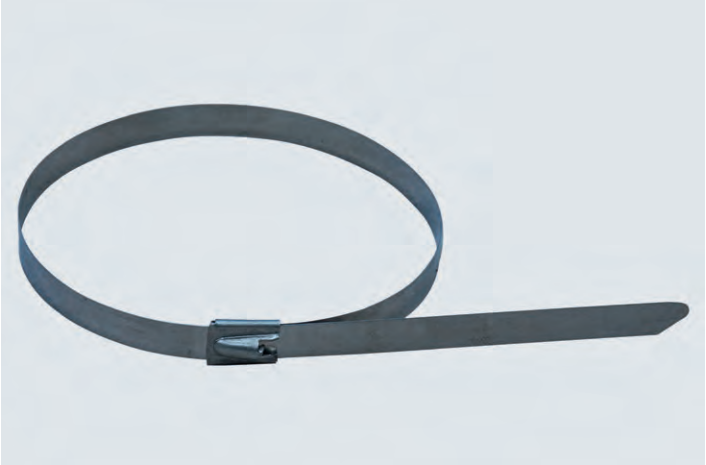

Kabelbinder - Edelstahl

Hochfester Kabelbinder aus rostfreiem Edelstahl. Für spezielle Anwendungen, zum Beispiel zur Befestigung von Fußplatten beim Kranversatz, Abhubsicherung von Belägen. UV-beständig, resistent gegen Extremtemperaturen oder chemische Einflüsse. Belastbar bis 1140 N. Das angegebene Gewicht bezieht sich auf 100 Stück.

Info	ca. kg	VPE	Art.-Nr.	ab Menge:	€/St.
360 x 7,9 mm	0,74	100	07131	1: **0,75** | 100: **0,69** | 1000:	**0,59** ①
680 x 7,9 mm	1,50	100	07132	1: **1,29** | 100: **1,10** | 1000:	**1,00** ①

SNP

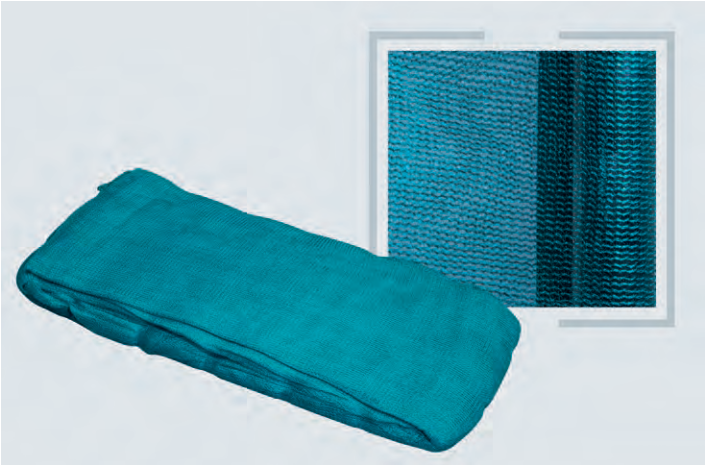

Gerüstschutznetz 50

Staubschutznetz mit durchlässiger Netzstruktur zur Verringerung der Windangriffsfläche. Aus reißfestem und UV-stabilisiertem HDPE-Gewebe. Einfache Montage dank geringem Eigengewicht von nur 50 g/m². Befestigung am Gerüst mit Knebel- oder Einmalbindern über randverstärkte Lochleiste.
Art.-Nr. 01244 = grün, Art.-Nr. 01247 = grün.
Preise/m² ca.: 0,41 / 0,36 / 0,32

H/L x B (m)	ca. kg	VPE	Art.-Nr.	ab Menge:	€/St.
20,00 x 2,57		4	01244	1: **20,80** | 4: **18,50** | 20:	**16,60**
20,00 x 3,07		4	01247	1: **25,30** | 4: **22,50** | 20:	**19,90**

SNP Bitte qm angeben

Netz für Dachfanggerüste nach DIN 4420 Pkt. 8.1.2

Effiziente Lösung für Fang- und Dachfanggerüste. Einfache Montage für alle Stahl- und Leitergerüste, am besten in Kombination mit Geländerpfosten für Schutznetze (Art.-Nr. 00689). Maschenweite 100 mm für ausreichenden Fangschutz. Stabiles Geflecht aus 4,5 mm Nylon-Leine mit verstärktem Randseil. Gewicht pro m²: 300 g. Befestigung mit Gurt-Schnellverschlüssen (Art.-Nr. 01325).
Preise/m² ca.: 2,98 / 2,48 / 2,16

H/L x B (m)	ca. kg	VPE	Art.-Nr.	ab Menge:	€/St.
5,00 x 2,00	2,25	1	01317	1: **29,80** | 5: **24,80** | 20:	**21,60**
10,00 x 2,00	4,50	1	01319	1: **60,00** | 5: **50,00** | 20:	**43,50**

SNP Weitere Ausführungen auf Anfrage

Gurt-Schnellverschluss

Für die schnelle Montage von Dachfangnetzen. Mit Gurtschieber zur stufenlosen Anpassung und sicheren Befestigung. Befestigungsabstand 1,00 m. Das angegebene Gewicht bezieht sich auf 50 Stück.

H/L x B (m)	ca. kg	VPE	Art.-Nr.	ab Menge:	€/St.
0,50	2,20	50	01325	1: **1,40** | 50: **1,10** | 500:	**0,90** ①

SNP

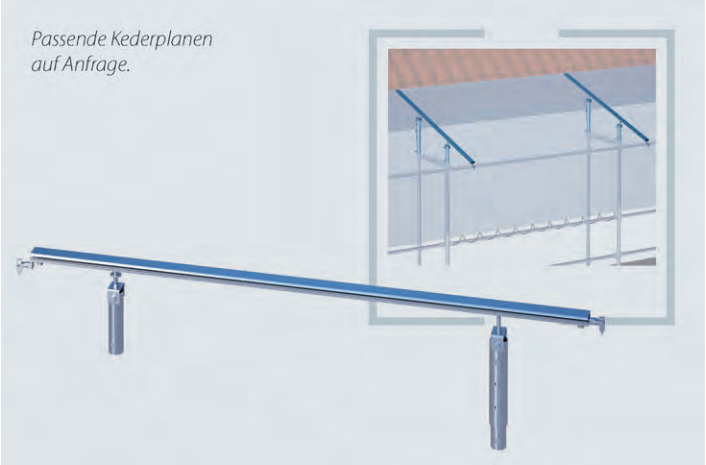

Wetterschutztraverse mit Teleskoprohr

Optimale Wetterschutzlösung für die oberste Gerüstlage. Einfache Montage über verstellbare Aufsteckrohre. Flexible Anpassung an unterschiedlichste Gegebenheiten im Dach- und Traufbereich. Passend für alle Gerüstsysteme und Gerüstbreiten. In Kombination mit einfacher Gerüstplane oder spezieller PVC-Kederplane. Zur Stabilisierung sind Rückengeländer erforderlich (siehe Systempreisliste Fassadengerüst RUX-SUPER).

H/L x B (m)	ca. kg	VPE	Art.-Nr.	ab Menge:	€/St.
1,80	4,50	1	05508	1: **107,50** | 5: **89,00** | 10: **77,20**	

SNP

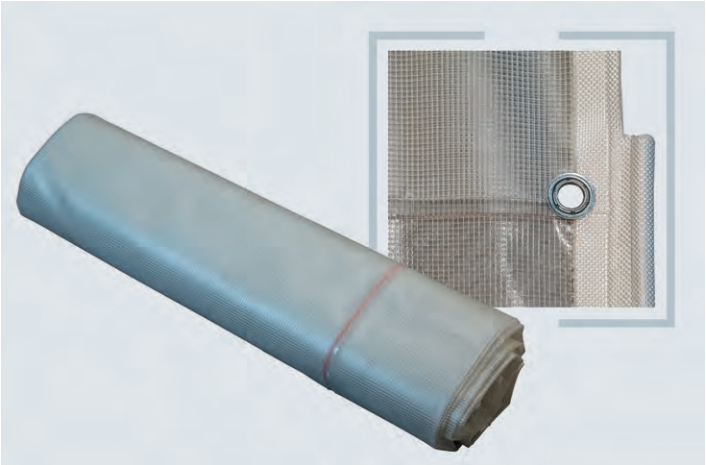

PVC-Kederplane für Wetterschutztraverse 340 g

Systemlösung für Wetterschutztraverse. Effiziente Montage durch Kedersystem. Für trockenes und geschütztes Arbeiten auch in Schlechtwetterphasen. Zur Vermeidung von witterungsbedingten, teuren Stillstandzeiten. Die angegebene Länge bezieht sich auf die Feldlänge. Gewicht pro m²: 340 g.

H/L x B (m)	ca. kg	VPE	Art.-Nr.	ab Menge:	€/St.
1,50 x 2,60	2,15	1	05618	1: **157,30** | 5: **143,00** | 10: **126,50**	①
2,00 x 2,60	2,90	1	05619	1: **163,40** | 5: **148,50** | 10: **132,00**	①
2,50 x 2,60	3,60	1	05620	1: **171,80** | 5: **156,20** | 10: **137,50**	①
2,57 x 2,60	3,60	1	05626	1: **180,50** | 5: **163,90** | 10: **144,10**	①
3,00 x 2,60	4,20	1	05621	1: **187,60** | 5: **170,50** | 10: **148,50**	①
3,07 x 2,60	4,20	1	05627	1: **189,20** | 5: **171,60** | 10: **149,60**	①

Bitte qm angeben

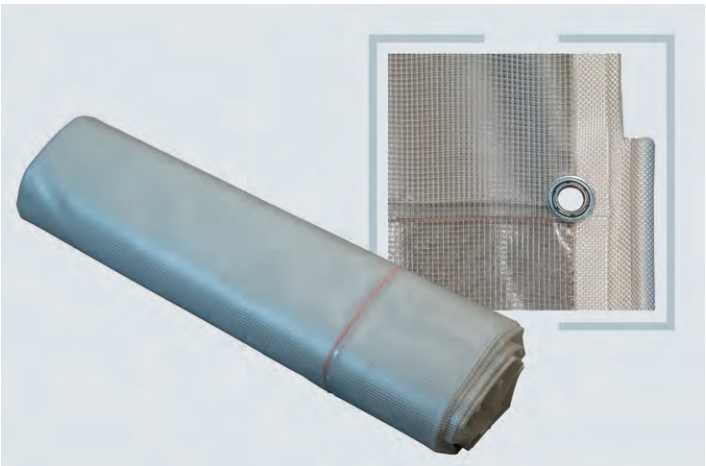

PVC-Kederplane 340 g, gitterverstärkt

Kedersaum: Rechts und links / Ösen: Oben und unten.
Produktmerkmale: Material: PVC - extra stark, transparent mit weißer Gitterverstärkung, UV-stabilisiert.
Reißfestigkeit: längs 895 N, quer 850 N.
Dehnung: längs 15 - 20 %, quer 15 - 20 %.
Weiterreißkraft: längs 215 N, quer 215 N.
Kederfestigkeit: größer 3500 N.
Temperaturbeständigkeit: - 40 bis + 80° C.
Gewicht pro m²: 340 g.
Ab Feldbreite 3,00 m wird die Plane in der Ausführung 550 g geliefert. Längen ab 3,00 m. Kurzfristig baustellengerechte Konfektionierung möglich! Preis auf Anfrage!

Info	H/L x B (m)	ca. kg	VPE	Art.-Nr.	€/St.
			1	01417	①

Bitte qm angeben

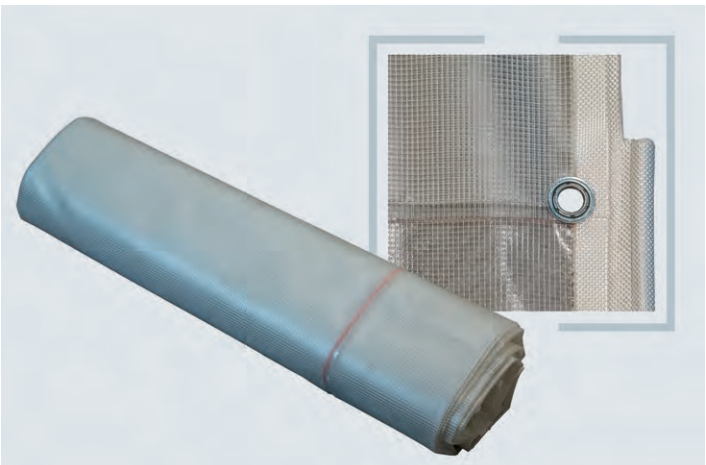

PVC-Kederplane 650 g, verstärkte Ausführung, schwer entflammbar

Diese PVC-beschichtete Plane mit Kedersaum ermöglicht eine wasser- und staubdichte Einhausung von Arbeitsplätzen im Bereich von Sandstrahlarbeiten, Korrosionsschutz und zur Vermeidung von Umweltbelastungen. Die Plane ist in allen Längen (max. 20 m) und jeder beliebigen Breite, in den Farben weiß, grün, blau und grau lieferbar (als B1-Ausführung nur in weiß). Bei Zwischenbreiten wird das nächsthöhere Rastermaß zugrunde gelegt. Die Plane ist schwer entflammbar gemäß DIN 4102 B1. Bei Bestellung bitte Farbe und jeweiliges Achsmaß des Gerüstfeldes angeben. Die Plane wird stirnseitig auf Wunsch entweder mit Kedersaum oder Messingösen geliefert, um sie mit der nächsten Plane zu stoßen bzw. flatterfrei zu spannen. Gewicht pro m²: 650 g. Preis aus Anfrage!

Info	H/L x B (m)	ca. kg	VPE	Art.-Nr.	€/St.
				01296	①

Bitte qm angeben

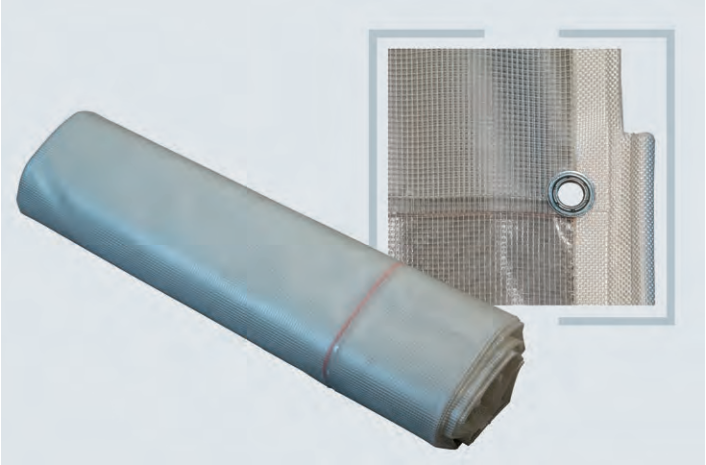

PVC-Kederplane, verstärkte Ausführung, 650 g

Diese PVC-beschichtete Plane mit Kedersaum ermöglicht eine wasser- und staubdichte Einhausung von Arbeitsplätzen im Bereich von Sandstrahlarbeiten, Korrosionsschutz und zur Vermeidung von Umweltbelastungen. Die Plane ist in allen Längen (max. 20 m) und jeder beliebigen Breite, in den Farben weiß, grün, blau und grau lieferbar (als B1-Ausführung nur in weiß). Bei Zwischenbreiten wird das nächsthöhere Rastermaß zugrunde gelegt. Bei Bestellung bitte Farbe und jeweiliges Achsmaß des Gerüstfeldes angeben. Die Plane wird stirnseitig auf Wunsch entweder mit Kedersaum oder Messingösen geliefert, um sie mit der nächsten Plane zu stoßen bzw. flatterfrei zu spannen. Gewicht pro m^2: 650 g. Preis auf Anfrage.

Info	H/L x B (m)	ca. kg	VPE	Art.-Nr.	€/St.
		0,65		01293	①

Bitte qm angeben

Kederschiene

Aluminiumprofil zur Verbindung von Kederplanen und zur Montage an der Gerüstkonstruktion. Gibt dem gesamten System Stabilität und gewährleistet eine staub- und wasserdichte Verbindung der Planen untereinander. Anschluss der Schienen am Gerüstrohr erfolgt über Multi-Direktionale Distanzkupplungen.

H/L x B (m)	ca. kg	VPE	Art.-Nr.	ab Menge:	€/St.
1,00	1,50	1	01449	1: **14,90** | 10: **13,40** | 20:	**11,95**
2,00	3,00	1	01454	1: **29,80** | 10: **26,80** | 20:	**23,90**
3,00	4,50	1	01456	1: **44,70** | 10: **40,20** | 20:	**35,85**
4,00	6,00	1	01458	1: **59,60** | 10: **53,60** | 20:	**47,80**
5,00	7,50	1	04717	1: **74,50** | 10: **67,00** | 20:	**59,75** ①
6,00	9,00	1	01459	1: **89,40** | 10: **79,90** | 20:	**69,90**

SNP

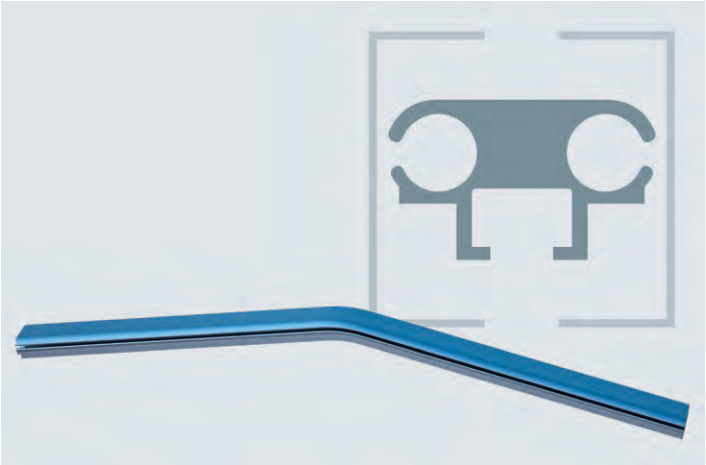

Firstkederschiene

Verbindungsstück für den Bau von Satteldächern mit Kederplanen. Zur Befestigung auf Gitterträgern oder Gerüstrohren mit der Multi-Direktionalen-Distanzkupplung (Art.-Nr. 01441 bzw. 01442).

H/L x B (m)	ca. kg	VPE	Art.-Nr.	ab Menge:	€/St.
1,00	1,50	1	01450	1: **43,00** | 5: **32,50** | 10:	**29,50**

SNP

Traufkederschiene

Bei kompletten Einhausungen von Gebäuden für den Übergangsbereich zwischen Gerüstwand und Dach, also von der horizontalen in die vertikale Ausrichtung des Kedersystems.

H/L x B (m)	ca. kg	VPE	Art.-Nr.	ab Menge:	€/St.
1,00	1,50	1	01451	1: **43,00** | 5: **32,50** | 10:	**29,50**

SNP

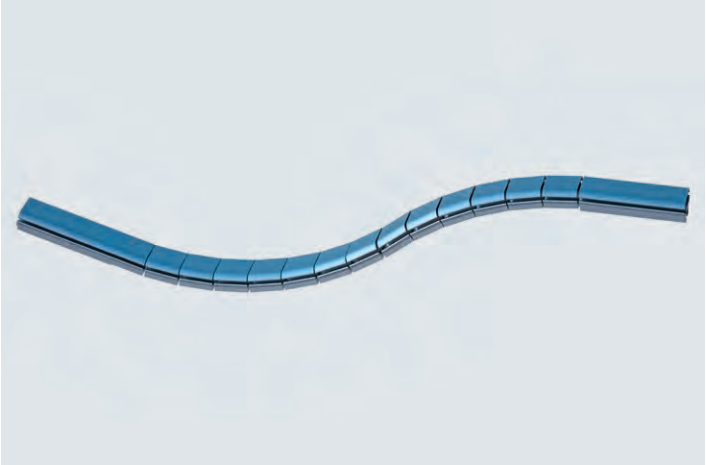

Kederschiene flexibel

Zur Anpassung des Kedersystems an ausgefallene Gerüst- oder Gebäudeformen. Ob Kurve, Winkel oder Rundung, durch die Biegsamkeit in beliebigem Winkel folgt das Kedersystem der Form des einzuhausenden Objektes in jeder Hinsicht.

H/L x B (m)	ca. kg	VPE	Art.-Nr.	ab Menge:	€/St.
1,00	1,50	1	01452	1:	**55,60** | 5: **49,00** | 10: **41,00** ①

SNP

Moosgummidichtung für Kederschiene

Für die Verbindung von zwei Kederschienen im Stoßbereich als Schutz gegen abtropfendes Wasser

H/L x B (m)	ca. kg	VPE	Art.-Nr.	ab Menge:	€/St.
		100	01447	1:	**2,40** | 50: **1,90** | 100: **1,50**

SNP

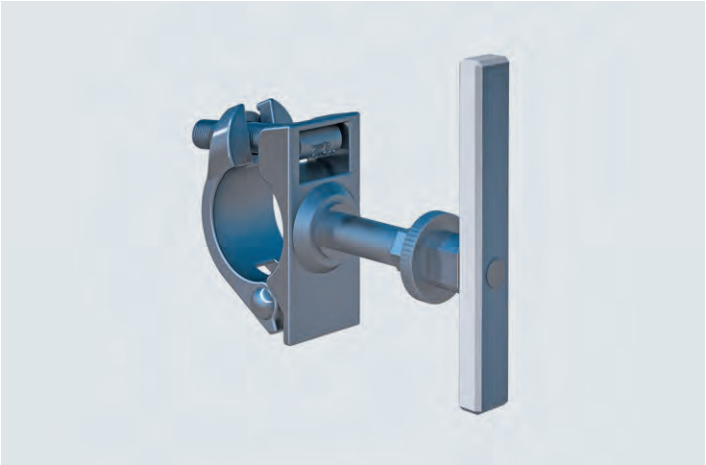

Multi-Direktionale Distanzkupplung

Zur Montage der Kederschienen an Gerüstrohren, Vertikalrahmen, Modulständern oder Gitterträgern. Der Anschluss kann in jedem Winkel und in jede Richtung erfolgen. Optimale Lösung für Sonderkonstruktionen ohne festes Rastermaß, zum Beispiel bei Brückenbaustellen oder Denkmälern. Anzugsmoment der Bundmuttern 50 Nm. Ausführung entspricht EN 74.

Info	ca. kg	VPE	Art.-Nr.	ab Menge:	€/St.
SW 22	1,20	20	01441	1:	**16,40** | 50: **10,50** | 200: **9,80**
SW 19	1,20	20	01442	1:	**16,40** | 50: **10,50** | 200: **9,80**

SNP

OBEN, UNTEN, AUSSEN, INNEN - SICHER!

BAUSTELLENSCHUTZ HAT VIELE RICHTUNGEN

Schutz ist nicht nur für die eigenen Mitarbeiter wichtig, *sondern auch für alle folgenden Gewerke, das unmittelbare Baustellenumfeld sowie Passanten. Mit dem richtigen Verantwortungsbewusstsein lassen sich im Vorhinein viele Gefahrenquellen entschärfen.*

PSA UND HÖHENRETTUNG [01]

Fallschutz rettet Leben – und wird für immer mehr Anwendungsfälle zwingend vorgeschrieben. Wir haben die zugelassene PSA-Hardware im Programm. In Verbindung mit unseren regelmäßig stattfindenden Höhenrettungsseminaren und Prüfterminen wird ein rundes Paket draus.

WARNKENNZEICHNUNG [02]

Scharfe Kanten und gefährliche Ecken können mit ganz einfachen Hilfsmitteln deutlich erkennbar gemacht oder völlig abgedeckt werden.

PERSONENPASSAGEN [03]

Mit dem RINGSCAFF-Systemträger können einfach und schnell Fußgängertunnel realisiert werden. Sogar mit doppeltem Deckenschutz und draufgebautem Gerüst – gleich ob Modul- oder Fassadensystem.

ALLES FÜR DEN SCHUTZ IM GERÜST

REGELMÄSSIGE SCHULUNGEN

PSA-PRÜFUNGEN

PASSANTENSCHUTZ

Premium-Set

Auffanggurt Revolution R2 inkl. fixierter Rückenösen-Verlängerung 0,80 m + Manyard Verbindungsmittel mit Bandfalldämpfer + Gerätebeutel.
Die nach EN 363 zugelassene Kombination aus Manyard und Rückenösen-Verlängerung am Auffanggurt Revolution R2 ermöglicht das Arbeiten auf Gerüstfeldern bis ca. 3,00 m.

Info	H/L x B (m)	ca. kg	VPE	Art.-Nr.	€/St.
Größe S/M		3,05	1	06120	**219,00**
Größe L/XL		3,20	1	06121	**219,00**

SNP

Auffanggurt Revolution R2

Vordere und hintere Auffangöse, scharfkantengetestete Rückenösen-Verlängerung um 0,80 m, Schnelleinstellung, Automatikverschlüsse, geschütztes Etikettenfach, Komfort-Rückenpolster, Gurtenden-Clip, integriertes Zubehörsystem, komfortelastisches DuraFlex-Gurtband, Drehgelenkverbindung.
Entspricht EN 361.

Info	H/L x B (m)	ca. kg	VPE	Art.-Nr.	€/St.
Größe S/M		1,58	1	06123	**179,00** ①
Größe L/XL		1,73	1	06124	**179,00** ①

SNP Weitere Ausführungen auf Anfrage

Manyard Verbindungsmittel mit Bandfalldämpfer

Scharfkantengetestet, drehbares Design für mehr Bewegungsfreiheit, Sicherheitsclip zum Befestigen am Auffanggurt, Länge 2,00 m, Gerüsthaken 63 mm. Horizontal zugelassen (Anschlagpunkt auf Fußhöhe). Geschütztes, neuartiges Bandfalldämpfer-Paket. Teflonbeschichtet (längere Lebensdauer).
Entspricht EN 354 und EN 355.

Info	H/L x B (m)	ca. kg	VPE	Art.-Nr.	€/St.
	2,00	1,00	1	06166	**75,00**

SNP

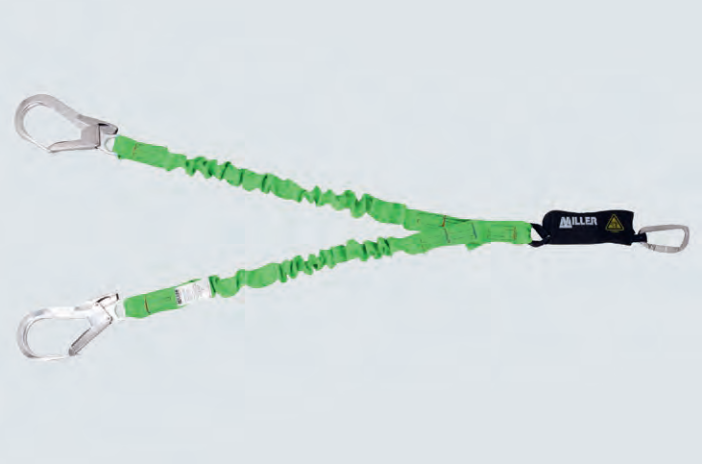

Twin-Manyard Verbindungsmittel mit Bandfalldämpfer

Zweiteiliges Verbindungsmittel mit Bandfalldämpfer.
Scharfkantengetestet, drehbares Design für mehr Bewegungsfreiheit, Sicherheitsclip zum Befestigen am Auffanggurt, Länge 2,00 m, Gerüsthaken 63 mm. Horizontal zugelassen (Anschlagpunkt auf Fußhöhe). Geschütztes, neuartiges Bandfalldämpfer-Paket. Teflonbeschichtet (längere Lebensdauer).

Info	H/L x B (m)	ca. kg	VPE	Art.-Nr.	€/St.
		1,50	1	06139	**130,90**

SNP

Gerätebeutel aus PVC (rot)
27 cm x 50 cm (D x L).

Info	H/L x B (m)	ca. kg	VPE	Art.-Nr.	€/St.
		0,40	1	06130	**23,50**

SNP

Verbindungsmittel mit Bandfalldämpfer
Scharfkantengetestet, 12 mm Kernmantelseil, 65 mm Gerüsthaken, Länge 2,00 m. Horizontal zugelassen (Anschlagpunkt auf Fußhöhe). Geschütztes neuartiges Bandfalldämpfer-Paket.
Entspricht EN 354 + EN 355 + EN 1891.

Info	H/L x B (m)	ca. kg	VPE	Art.-Nr.	€/St.
	2,00	1,15	1	06128	**80,00**

SNP

Scorpion Fallbegrenzer
Scharfkantengetestet, horizontal zugelassen (Anschlagpunkt auf Fußhöhe), schnell auslösendes Bremssystem, stoppt innerhalb weniger Zentimeter, kompakt und leicht, Länge 2,70 m, korrosionsbeständiges Material, Gurtband teflonbeschichtet (längere Lebensdauer).
Mit 63 mm Gerüsthaken. Entspricht EN 361.

Info	H/L x B (m)	ca. kg	VPE	Art.-Nr.	€/St.
	2,70	2,11	1	06127	**169,00**

SNP

Passende Bauteile:
Karabiner (Art.-Nr. 06183),
Anschlagseil (Art.-Nr. 06181)

Höhensicherungsgerät HWPS 18
Mit 18,00 m Seil, Kunststoffgehäuse blau. Integrierter Falldämpfer, Karabiner mit Wirbel und Sturzanzeige, mit IKV 08. Sicherungsgerät für horizontalen und vertikalen Einsatz. 15,00 m Nutzlänge, kantengetestetes Stahlseil.
Bitte mitbestellen: Anschlagschlinge (Art.-Nr. 06181) und Stahl-Karabinerhaken (Art.-Nr. 06183)!

Info	H/L x B (m)	ca. kg	VPE	Art.-Nr.	€/St.
		6,30	1	06180	**357,50**

SNP

Karabiner HWPS 18

Einzusetzen in Kombination mit dem Höhensicherungsgerät HWPS 18 und z. B. dem Manyard Verbindungsmittel oder Twin-Verbindungsmittel.

Info	H/L x B (m)	ca. kg	VPE	Art.-Nr.	€/St.
		0,27	1	06183	**11,25**

Anschlagschlinge für Höhensicherungsgerät HWPS 18

Zum Anschlagen des Sicherungsgerätes an die Anschlagpunkte im Gerüst bzgl. der Lifeline. 6 mm Stahlseil.

Info	H/L x B (m)	ca. kg	VPE	Art.-Nr.	€/St.
	0,50 x 0,06	0,20	1	06181	**7,80**

Rettungs-Set ABS 3 WH

Mit 20,00 m Seil, 1 IK AB 100, 1 IKV 13, 1 Teleskopstange, 1 Tragebeutel (41-RSET/20). Inkl. Handrad und Kurbel zum Anheben. Automatische Geschwindigkeitsregulierung.

Info	H/L x B (m)	ca. kg	VPE	Art.-Nr.	€/St.
SK3	20,00	6,20	1	06184	**629,00**
SK3 - ohne Teleskopstange	20,00	5,69	1	06186	**554,00**
SK3	40,00	6,20	1	06185	**677,50**
SK3 - ohne Teleskopstange	40,00	5,69	1	06187	**601,50**

SNP

Lifeline

Horizontale, mobile Absturzsicherung mit 20,0 m Gurtband inkl. Miller-Tasche.

Info	H/L x B (m)	ca. kg	VPE	Art.-Nr.	€/St.
		3,50	1	06168	**259,50** ①

SNP

Kask Helm

Komfortabler Arbeitsschutzhelm.
- Hochdichte, stoßfeste Außenschale mit Tropfkante,
- 390 g leicht,
- 10 Luftschlitze für besonders gute Ventilation,
- durch hochfestes Aluminiumgitter geschützt,
- Einstellung durch großes Verstellrad mit gummiertem Außenring für beste Griffigkeit,
- Adapterclips an der Außenschale zur Montage von Zubehör wie Stirnlampen und verschiedene Visiere,
- Innenpolster waschbar bei 30°,
- antiallergisches Gewebe mit polyhygienischer Behandlung zur Hemmung von Bakterienentwicklung und schlechtem Geruch,
- individuell justierbarer Kinnriemen mit 4 Ankerpunkten,
- Ring am Kinnriemen zur Befestigung am Gürtel oder Arbeitsgeschirr.
- universell verstellbar von 51 - 63 cm.
- entspricht EN 397.

Info	H/L x B (m)	ca. kg	VPE	Art.-Nr.	€/St.
weiß		0,56	1	07133	**69,00**
gelb		0,56	1	07170	**69,00**
orange		0,56	1	07171	**69,00**
rot		0,56	1	07172	**69,00**
grün		0,56	1	07173	**69,00**
britisch grün		0,56	1	07175	**69,00**
royal blau		0,56	1	07176	**69,00**
blau		0,56	1	07177	**69,00**
schwarz		0,56	1	07178	**69,00**

SNP

Miller Helm

Mit Kinnberiemung, rot, mit Industriezulassung EN397.

- Komfortables Innenfutter und Kinnriemen
- gute Luftzirkulation verhindert die Feuchtigkeitsbildung
- universell verstellbar von 51 - 61 cm
- entspricht EN 397

Info	H/L x B (m)	ca. kg	VPE	Art.-Nr.	€/St.
rot		0,50	1	06134	**59,00**

SNP

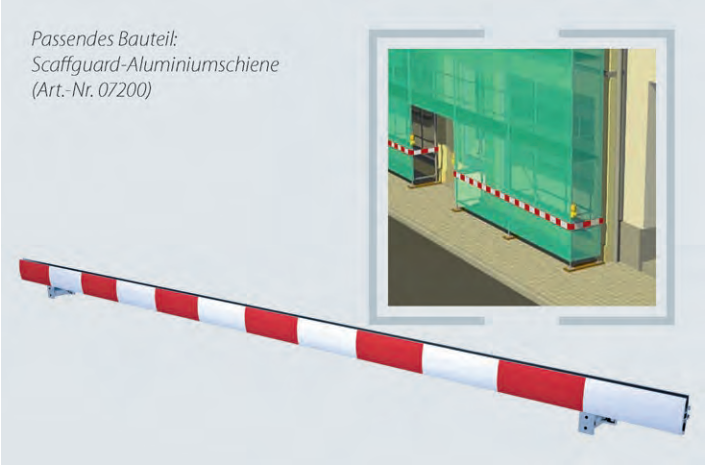

Selbstklebende reflektierende Folie, Rolle 90 mm x 50 lfm., rot/weiß

Folie geeignet als Warnhinweis für z. B. Fußgängertunnel. Passend für u. a. SCAFFGUARD-Alu-Schienen (Art.-Nr. 07200).

H/L x B (m)	ca. kg	VPE	Art.-Nr.	ab Menge: €/St.
50,00 x 0,09	1,90	1	07240	1: **159,00** | 10: **128,00** | 25: **116,00**

SNP NEU

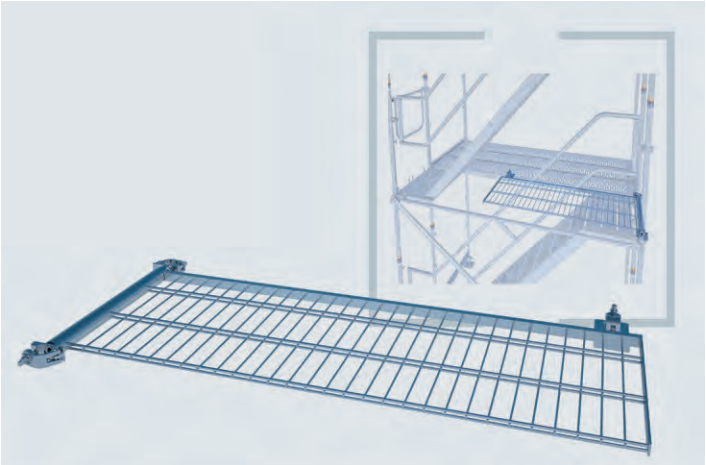

Zugangssperre für Alu-Treppe 2,00 m mit Podest

Passend für das Fassadengerüst SUPER 0,65 m. Der Treppenzugang wird auf einfache Weise für Unbefugte unzugänglich gemacht, Die Montage, das Öffnen und Verschließen erfolgt durch Schrauben und Kupplungen.

Info	H/L x B (m)	ca. kg	VPE	Art.-Nr.	€/St.
	1,50 x 0,65	16,40		07139	**189,50**

NEU

Unterlage für Gewindefußplatte
Mit Reflektoren, aus Kunststoff.
H: 0,265 mm x L: 0,235 mm x B: 0,01 mm

Info	ca. kg	VPE	Art.-Nr.	ab Menge:	€/St.
	0,20	80	05632	1: **3,40** | 10: **2,45** | 50:	**2,10**

SNP

Schutzkappe für Kupplungsverbindungen
Mit Reflektor, aus Kunststoff.

Info	ca. kg	VPE	Art.-Nr.	ab Menge:	€/St.
	0,12	30	05629	1: **3,80** | 10: **3,20** | 50:	**2,85**

SNP

Schutzkappe für Rohrenden
Mit Reflektor, Ø 48,3 mm Rohr.

Info	ca. kg	VPE	Art.-Nr.	ab Menge:	€/St.
L: 46 mm	0,03	30	05633	1: **2,95** | 10: **2,20** | 50:	**1,75**

SNP

Schutzkappe für Rohrenden ohne Reflektor
Für Rohre mit 48,3 mm Außendurchmesser. Zur Abdeckung der Schnittkanten.

Info	ca. kg	VPE	Art.-Nr.	ab Menge:	€/St.
	0,02	30	05634	1: **0,49** | 10: **0,35** | 50:	**0,29**

SNP

Schutzkappe für Rohrenden - grau
Aus grauem Kunststoff, für Rohre mit Ø 48,3 mm.

Info	ca. kg	VPE	Art.-Nr.	ab Menge:	€/St.
	0,01	100	01220	1: **1,60** | 10: **1,20** | 50:	**0,95**

SNP

Schutzkappe für längsseitige Rohre
Passend für Gerüstrohre mit Ø 48,3 mm, mit Reflektor

Info	ca. kg	VPE	Art.-Nr.	ab Menge:	€/St.
Länge: 245 mm	0,10	100	05635	1: **2,95** | 10: **2,20** | 50:	**1,75** ①

SNP

Schutzkappe für Ständerteller - komplett
Set besteht aus 2 Kappen.

Info	ca. kg	VPE	Art.-Nr.	ab Menge:	€/St.
	0,09	30	05630	1: **3,40** | 10: **2,45** | 50:	**1,90**

SNP

Schutzkappe für Ständerteller
Mit Riegelaussparung.

Info	ca. kg	VPE	Art.-Nr.	ab Menge:	€/St.
	0,06	30	05631	1: **3,40** | 10: **2,45** | 50:	**1,90**

SNP

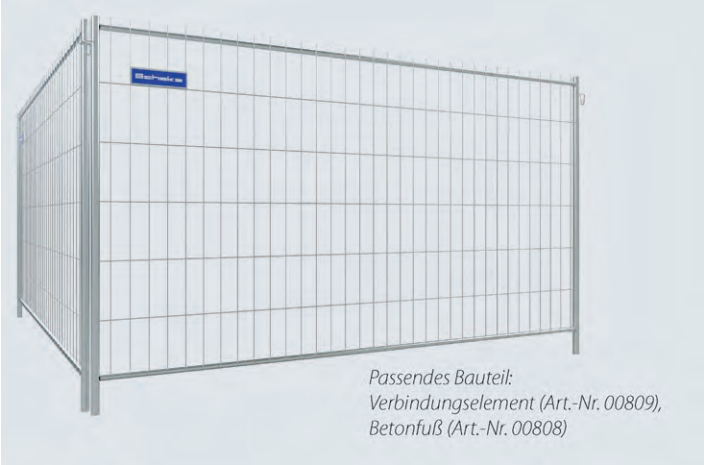

Bauzaun ROBUST

Für die Sicherung der Baustelle gegen unbefugtes Betreten, Vandalismus und Diebstahl und zur Vermeidung von Unfällen. Stabiler, verwindungsfreier Stahlrohrrahmen mit robusten Gitterstäben aus 4 mm starkem Rundstahl, Maschenweite 100 x 300 mm.

H/L x B (m)	ca. kg	VPE	Art.-Nr.	ab Menge:	€/St.
3,50 x 2,00	16,00	1	00806	1: **73,00** | 10: **61,00** | 25:	**55,20** ①

SNP

Verbindungsschelle für Mobil-Bauzaun

Zur einfachen Schraub-Verbindung von Bauzaun-Elementen. Je nach Einsatzzweck sind mind. 4 Schellen erforderlich, um angrenzenden Bauzäune sicher zu befestigen.

H/L x B (m)	ca. kg	VPE	Art.-Nr.	ab Menge:	€/St.
	0,30	20	00809	1: **4,50** 10: **3,75** 25:	**3,40** ①

SNP

Betonfuss

Gibt Bauzaunelementen den sicheren Stand. Aus schwerem Kiesbeton. Mit 6 Löchern für eine kippsichere Anordnung der Zaunelemente. Praktische Griffmulden für ergonomisches Handling.

H/L x B (m)	ca. kg	VPE	Art.-Nr.	ab Menge:	€/St.
0,71 x 0,23	36,00	1	00808	1: **14,90** | 10: **9,80** | 25:	**9,00** ①

SNP

Blocker Betonballast
Kann enorm viel, sieht gut aus, perfektes Produktdesign.
Einsatz: Gerüstballast, Schutzbarriere, Kabelbrücke, Werbeträger, Baustellensicherung, etc.

Die zahlreichen Anschluss-Varianten sowie das Produktdesign, welches die Kombination mehrerer Blocker zu einer größeren Einheit ermöglicht, sorgen für vielfältigemöglichkeiten bei Events und im Baustellenbereich. Optimaler Einsatz insbes. bei der Ballastierung freistehender Gerüstkonstruktionen. Auch hier ergeben sich durch die Anschluss-Varianten neue Möglichkeiten Ballast wirksam einzusetzen.

Der Blocker ist in 600 kg- und 1.000 kg-Varianten lieferbar.
Betongüte: Hochfest min. C55/67
Dichte Normalbeton: 2,4 kg/dm
Oberfläche: Sichtbeton
Empfehlung: Max. 3 Blocker vertikal kombinieren.

Features:
- Kranösen, Staplerfähigkeit
- Aufnahme von Spindeln oder Lenkrollen.
- Vertikale Kombination durch Ineinandergreifen der Blocker sowie Durchführen von Gerüstrohren durch die zentrale Gerüstrohröffnung.
- Horizontale Verbindung durch Gerüstrohre.
- Kombinierbar mit Gerüstbau-Elementen wie z.B. Gitterträgern.
- Eine Adapterplatte zur zentralen Aufnahme von Vierkant-Elementen ist optional erhältlich.

Werbung:
Lieferung in RAL-Farben möglich.
Aufkleber mit Firmenlogo lieferbar.

H/L x B (m)	ca. kg	VPE	Art.-Nr.	ab Menge: €/St.		
0,80 x 0,80	600,00	1	07047	1: **585,00**	10: **425,00**	20: **375,00**
0,90 x 0,90	1.000,00	1	07046	1: **695,00**	10: **495,00**	20: **445,00**

SNP NEU

SMART DETAILS

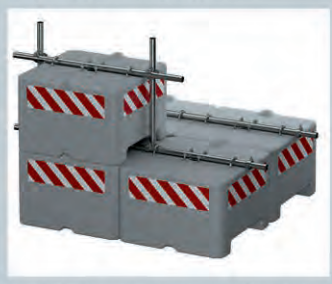

SMART CLIP

Modular – die Blocker greifen ideal ineinander und können durch die integrierten Rohraufnahmen vertikal und horizontal zu stabilen Einheiten kombiniert werden.

Praktisch – durch zahlreiche Anschluss- und Anbaumöglichkeiten können Blocker jeder Gerüstsituation angepasst werden – stapleroptimiert. Blocker haben ein Gewicht von einer Tonne und lassen sich durch Aufkleber mit Firmenlogo oder durch individuelle Farbgebung perfekt in das Unternehmens-Erscheinungsbild integrieren.

SERVICE IST UNSER KENNZEICHEN,
UND KENNZEICHNEN IST UNSER SERVICE FÜR SIE!

Eigentumskennzeichnung wird immer wichtiger – teilweise bestehen Finanzierer und Versicherungen sogar darauf. Sieht man es positiv, gilt aber auch: Professionelle Außenwirkung und Werbeeffekt sind nicht zu unterschätzen!

Wir bieten verschiedene Formen der Materialkennzeichnung an, die von Prägung über Siebdruck bis hin zu Aufkleberlösungen reichen. Je nach Material, Auflage und Motivwunsch kommen verschiedenste Möglichkeiten in Betracht, über die wir gern detailliert mit Ihnen reden.

LACK

Der Klassiker fürs Gerüst: Farbe drauf. Machen wir mit unserem Mietmaterial genauso. Gern auch in modischen RAL-Tönen für Ihr Neumaterial.

METALLPRÄGUNG

Individuell geprägte Bandeisen werden auf Wunsch von uns „fertig auf Bohle" konfektioniert ausgeliefert. Auch U-Kappen für SUPER-Bohlen bieten wir mit individueller Prägung an.

UNSERE K++-AUFKLEBER: SAUZEUG

Unsere K++-Aufkleber sind zwar nicht so lecker wie Gummibärchen, aber mindestens so bunt und noch viel mehr klebrig – immerhin zwei von drei Punkten. Außerdem sind sie nicht in einem Stück wieder abzuziehen sondern nur fitzelchenweise. Und das Beste: Die gibt's mit Ihrem Motiv bereits ab kleinen Auflagemengen!

PRÄGEN, FÄRBEN, KLEBEN: **HÄLT!**

Wer sich ein wenig mit der Materie auskennt, weiß: Ganz so einfach ist es nicht, Kennzeichnungslösungen zu finden, die auf Dauer halten, was man sich davon verspricht.

Wir arbeiten mit Lieferanten zusammen, die sich im Bereich Prägen, Markieren, Färben, Beschriften, Bekleben etc. bestens auskennen.

Lassen Sie sich ein individuelles Angebot erstellen!

Die **tech info** zum K++-Aufkleber gibt es im Downloadbereich unserer Homepage **scafom-rux.de**

RECHNER, NEWS + MANUALS

Mit der APP haben Sie Zugriff auf die Zulassungsdokumente, tech infos und Manuals von unserer Webseite. Unsere Animationen und aktuelle scafom-rux-News stehen ebenfalls zur Verfügung.

Also am besten gleich zum iOS- oder Android-Store surfen und die Gerüst-APP herunterladen! Gratis und ohne In-App-Käufe.

FIX VOR ORT ÜBERSCHLAGEN?
APP-SOLUT KEIN PROBLEM!

Wer kennt das nicht: Schnelle Anfrage zwischendurch, Kunde liegt auf dem Weg, also mal eben vorbeigedüst und Objekt angeschaut. Dann die typische Frage: „Was kommt denn da so auf mich zu?"

Die Antwort haben Sie immer in der Tasche: nämlich Ihr Smart-Phone mit unserer Gerüst-APP. **Damit berechnen Sie ruckzuck den Teilebedarf für Fassaden- und Modulgerüste sowie Treppentürme**. Wenige Sekunden später hat der Kunde seinen Richtwert, und Sie haben bereits eine grobe Stückliste. Die könnten Sie dann sogar direkt an uns mailen und eine Bestellung draus machen. Nicht ganz uneigennützig, aber trotzdem genial, oder?

Download on the App Store

ANDROID APP ON Google play

TAUSEND BILDER, WENIG WORTE:
SCAFOM-RUX-FILME UND -ANIMATIONEN

Bewegte Infos zu Anwendung, Aufbau oder Vorteilen bewährter oder neuer scafom-rux-Produkte? „Können nicht schaden", dachten wir uns vor einigen Jahren. Mittlerweile ist die Videothek auf gut 100 Clips angewachsen, und die Rückmeldungen aus dem Anwenderkreis beweisen, dass die auch gern genutzt werden.

Unsere Movies gibt es auf **Youtube.de** und **Vimeo.com** – dort auch ohne lästige Werbung (abgesehen von unseren Filmen selbst). Wenn's mal ganz hart kommt, können Sie damit natürlich auch Ihren Praktikanten eine Weile ruhig stellen ...

SORTIERT NACH PRODUKTGRUPPEN, OPTIMIERT FÜR ALLE GERÄTE:
VIMEO.COM/RUXGMBH/ALBUMS

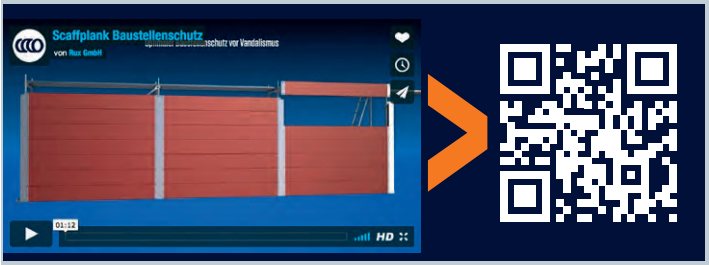

Z. B. SCAFFPLANK Baustellenschutz:
Vandalismusschutz oder Lärm- und Passantenschutz bei Abbrucharbeiten sind mittels simpler Standardbohlen zu realisieren: Einfach in die systemfreien SCAFFPLANK-Schienen schieben.

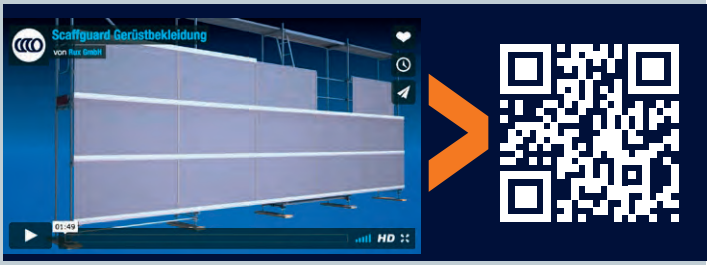

Z. B. SCAFFGUARD Gerüstbekleidung:
Wirtschaftlich systemfrei abdichten – und das bei minimalem Lageraufwand. Mit SCAFFGUARD lassen sich Gerüstbaustellen auf einfachste Art verkleiden. Systemunabhängig!

ÜBER 60 JAHRE ERFAHRUNG

Die Herstellung von Gerüsten beschäftigt uns schon eine ganze Weile. So ist es kein Wunder, dass sich unser Produktprogramm stetig den Marktbedürfnissen angepasst und entsprechend verbreitert hat.

Dabei haben wir aber nie aus den Augen verloren, dass der Anwender ganz bestimmte Teile bevorzugt – nämlich die, die schon auf seinem Lager liegen. Neuprodukte mussten sich also seit jeher die Frage gefallen lassen: „Bleibt alles kompatibel?"

Zugegeben: Wir haben keine Teile mehr im Programm, die kompatibel zum Holzleitergerüst wären ... aber sonst sorgen wir für wirtschaftliche Produktnachhaltigkeit, wo es Sinn macht.

Unsere Entwicklungen MULTI-ROOF oder SCAFFPLANK sind da nur zwei Beispiele von vielen. Bei der Dachlösung MULTI-ROOF kann auf vorhandene RINGSCAFF-Riegel zurückgegriffen werden und bei SCAFFPLANK können vorhandene Beläge als Baustellenschutz eingesetzt werden.

Ein intensiver Austausch mit den Gerüstanwendern sorgt außerdem für Neuentwicklungen, die die tägliche Arbeit auf der Baustelle wirklich erleichtern – Stichworte hier: Logistik, Montage- und Materialoptimierung und natürlich Bedarfsorientierung. Denn Sie wissen am besten, was Sie brauchen, um Ihren Job richtig gut zu machen.

Als wichtiger Teil des international aufgestellten scafom-rux-Konzerns sind wir schlagkräftiger denn je: Weltweit vernetzt mit Spezialisten aus Entwicklung, Fertigung und Anwendung bündeln wir unser breit gefächertes Know-how, um die beste Lösung für Ihre großartigen Projekte herauszukitzeln. Kurz gesagt:

SMART DETAILS, GREAT SOLUTIONS!

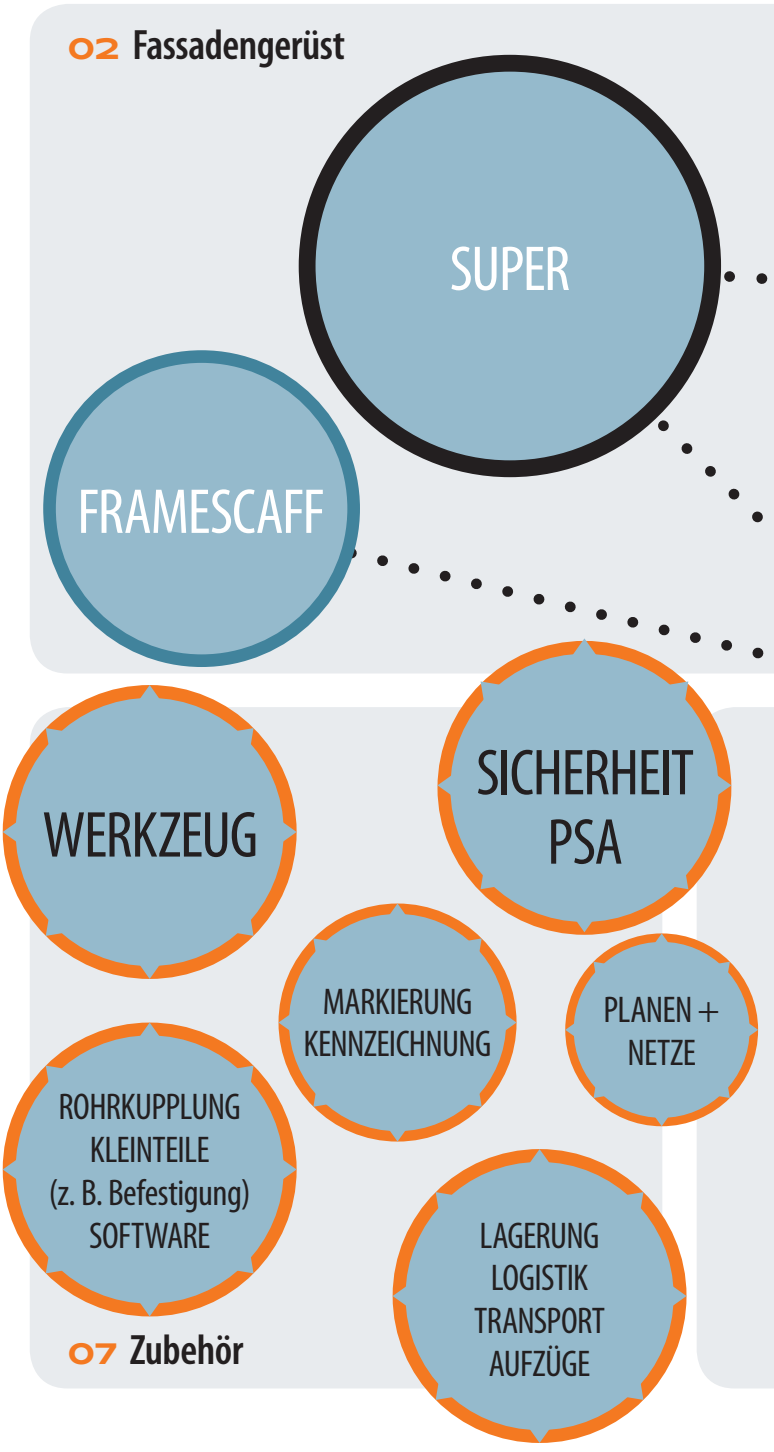

In dieser Übersicht können Sie gut erkennen, wie breit unser Produktspektrum ist – und wie gut es ineinandergreift.

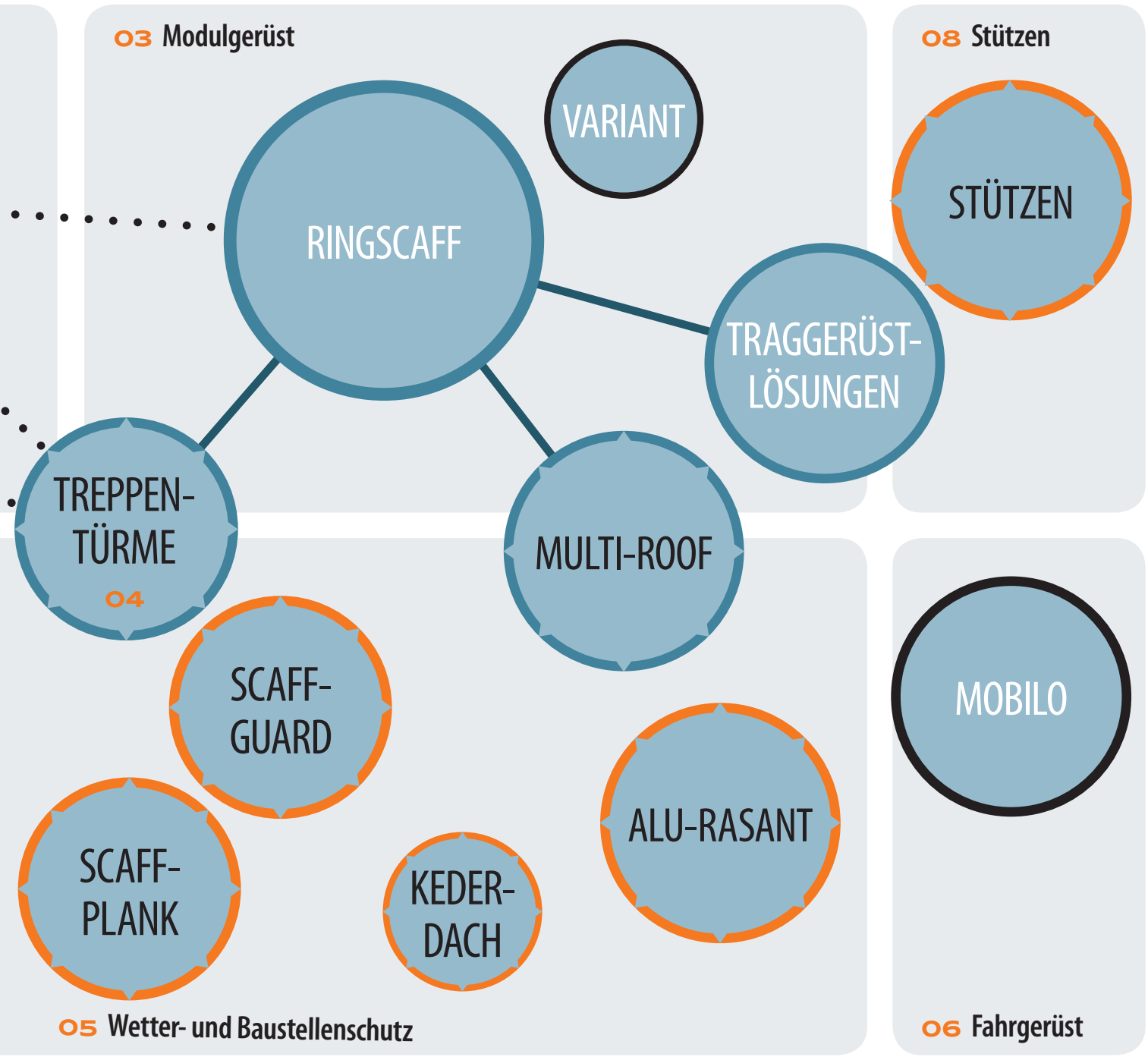

99 Kategorie

SYSTEM

KOMPATIBLES SYSTEM MIT VERMISCHUNGS-ZULASSUNG

SYSTEM-UNABHÄNGIG EINSETZBAR

SYSTEM-ZUGEHÖRIG

KONNEKTIERBAR

RUX RENTAL GMBH - IHR GERÜSTVERMIETER

MIETEN STATT KAUFEN - LIQUIDE BLEIBEN!

FASSADENGERÜST, MODULGERÜST, ZUBEHÖR,
TREPPENTÜRME, BEDACHUNGEN, AUFZÜGE

In Zeiten wie diesen ist Flexibilität das A und O, wenn man konkurrenzfähig bleiben will. Sowohl in Sachen Materialverfügbarkeit als auch für Auftragsspitzenabdeckung ist das Mieten von Gerüstmaterial eine ernst zu nehmende Alternative zum Kauf!

Unsere Mietspezialisten von der Rental sagen Ihnen gern, für wen und ab wann sich Miete lohnt – fordern Sie die aktuelle Preisliste an oder laden Sie sie direkt als PDF aus unserem Downloadbereich herunter:
www.scafom-rux.de/download-center

- **Finanzielle und zeitliche Flexibilität**
- **Planungs- und Kalkulationssicherheit**
- **Feste, niedrige monatliche Beträge statt hoher Investitionen**
- **Original-Material in Hersteller-Qualität**
- **Absicherung von Auftragsspitzen**
- **Schließen von Investitionslücken**

**SIE HABEN DAS PROJEKT,
WIR LIEFERN DIE FEHLENDEN
PUZZLE-TEILE**

DAS RUX RENTAL TEAM
FÜR SIE ERREICHBAR

Telefon	+49 (0)2331 47 09-333
Telefax	+49 (0)2331 47 09-222
Email	rental@scafom-rux.de

MIET- UND ABHOLLAGER
IN DEUTSCHLAND

Zentrallager Hagen
Neue Straße 7
58135 Hagen
Telefon +49 (0) 2331 4709-333

Mietlager Leipzig
An der Bahn 11
04319 Leipzig-Engelsdorf
Telefon +49 (0)341 251 38 05

Mietlager Hamburg
Kulemannstieg 5
22457 Hamburg
Telefon +49 (0)40 54 80 57 48

Mietlager Berlin
Zobtener Straße 73
10317 Berlin-Lichtenberg
Telefon +49 (0)30 51 58 88-22

Mietlager München
Krautgartenstr. 36
85241 Hebertshausen
Telefon +49 (0)175 50 76 708

ALLGEMEINE VERKAUFS-, LIEFER- UND ZAHLUNGSBEDINGUNGEN RUX GMBH (STAND: 2017)

§ 1 – Geltungsbereich

1. Diese allgemeinen Bedingungen gelten ausschließlich; entgegenstehende oder von unseren Bedingungen abweichende Bedingungen des Bestellers werden ohne ausdrückliche schriftliche Zustimmung nicht anerkannt. Unsere Verkaufs-, Liefer- und Zahlungsbedingungen gelten auch dann, wenn wir in Kenntnis entgegenstehender oder abweichender Bedingungen des Bestellers die Lieferung an den Besteller vorbehaltlos ausführen.
2. Unsere Verkaufs-, Liefer- und Zahlungsbedingungen gelten auch für alle künftigen Geschäfte mit dem Besteller.

§ 2 – Angebote

1. Unsere Angebote verstehen sich in allen Teilen freibleibend.
2. An Abbildungen, Zeichnungen, Kalkulationen und sonstigen Unterlagen behalten wir uns Eigentums- und Urheberrechte vor. Die genannten Unterlagen dürfen Dritten nicht ohne unsere ausdrückliche schriftliche Zustimmung zugänglich gemacht werden.

§ 3 – Preise und Zahlungsbedingungen

1. Sofern sich aus den vertraglichen Vereinbarungen nichts anderes ergibt, gelten unsere Preise „ab Werk", ausschließlich der Verpackung und Frachtkosten; diese werden gesondert in Rechnung gestellt.
2. Alle von uns genannten Preise sind Nettopreise; sie verstehen sich zzgl. Mehrwertsteuer in der gesetzlichen Höhe am Tag der Rechnungsstellung.
3. Soweit vertraglich nichts anderes vereinbart ist, gerät der Besteller spätestens 30 Tage nach Zugang einer Rechnung oder Zahlungsaufforderung in Verzug, sofern nicht vorher aufgrund einer Mahnung Verzug eintritt. Zum Abzug von Skonto ist der Besteller ohne besondere schriftliche Vereinbarung nicht berechtigt.
4. Aufrechnungsrechte stehen dem Besteller nur zu, wenn seine Gegenansprüche rechtskräftig festgestellt, unbestritten oder von uns anerkannt sind. Darüber hinaus ist der Besteller zur Geltendmachung eines Zurückbehaltungsrechts nur insoweit befugt, als sein Gegenanspruch auf dem gleichen Vertragsverhältnis wie der Zahlungsanspruch beruht.
5. Bei Auftragswerten unter unserem Mindestbestellwert von 50,00 EUR wird eine Verwaltungspauschale in Höhe von 20,00 EUR in Rechnung gestellt.

§ 4 – Lieferung und Lieferzeit

1. Von uns in Aussicht gestellte Fristen und Termine für Lieferungen und Leistungen gelten stets nur annähernd, es sei denn, dass ausdrücklich eine feste Frist oder ein fester Termin zugesagt oder vereinbart ist. Sofern Versendung vereinbart wurde, beziehen sich Lieferfristen und Liefertermine auf den Zeitpunkt der Übergabe an den Spediteur, Frachtführer oder sonst mit dem Transport beauftragten Dritten.
2. Geraten wir aus Gründen, die wir zu vertreten haben, in Lieferverzug, so sind Ansprüche des Bestellers auf den Ersatz des Verzugsschadens auf einen Betrag in Höhe von 0,5 % des Lieferwertes für jede vollendete Woche des Verzuges, maximal jedoch auf 5 % des Lieferwertes beschränkt. Diese Beschränkung gilt nicht, wenn der Verzug auf Vorsatz, grober Fahrlässigkeit oder der Verletzung wesentlicher Vertragspflichten beruht (dies sind Pflichten, deren Erfüllung die ordnungsgemäße Durchführung des Vertrages überhaupt erst ermöglicht und auf deren Einhaltung unser Vertragspartner regelmäßig vertrauen darf).
3. Sowohl Schadensersatzansprüche des Bestellers wegen Verzögerung der Lieferung als auch Schadensersatzansprüche statt der Leistung, die über die in Abs. 1 und 2 genannten Grenzen hinausgehen, sind in allen Fällen verzögerter Lieferung, auch nach Ablauf einer uns etwa gesetzten Frist zur Lieferung ausgeschlossen. Dies gilt nicht, soweit in Fällen des Vorsatzes, der groben Fahrlässigkeit oder wegen der Verletzung des Lebens, des Körpers oder der Gesundheit zwingend gehaftet wird; eine Änderung der Beweislast zum Nachteil des Bestellers ist hiermit nicht verbunden. Vom Vertrag kann der Besteller im Rahmen der gesetzlichen Bestimmungen nur zurücktreten, soweit die Verzögerung der Lieferung von uns zu vertreten ist.
4. Der Besteller ist verpflichtet, auf unser Verlangen innerhalb einer angemessenen Frist zu erklären, ob er wegen der Verzögerung der Lieferung vom Vertrag zurücktritt und/oder Schadensersatz statt der Leistung verlangt oder auf der Leistung besteht.
5. Kommt der Besteller in Annahmeverzug oder verletzt er sonstige Mitwirkungspflichten, so sind wir berechtigt, den uns entstehenden Schaden einschließlich etwaiger Mehraufwendungen, zu verlangen. In diesem Fall geht auch die Gefahr eines zufälligen Unterganges oder einer zufälligen Verschlechterung der Kaufsache in dem Zeitpunkt auf den Besteller über, in dem dieser in Annahmeverzug gerät.
6. Höhere Gewalt oder bei uns oder unseren Lieferanten eintretende Betriebsstörungen, die uns ohne eigenes Verschulden vorübergehend daran hindern, den Vertragsgegenstand zum vereinbarten Termin oder innerhalb der vereinbarten Frist zu liefern, verändern die in Ziffern 1 bis 5 dieses Abschnitts genannten Termine und Fristen um die Dauer der durch diese Umstände bedingten Leistungsstörungen. Führen entsprechende Störungen zu einem Leistungsaufschub von mehr als vier Monaten, kann der Besteller vom Vertrag zurücktreten. Andere Rücktrittsrechte bleiben davon unberührt.
7. Die Einhaltung vereinbarter Lieferzeiten oder rechtmäßig gesetzter Lieferfristen setzt voraus, dass wir von unseren Vorlieferanten rechtzeitig mit den bestellten und für die Erfüllung des Auftrages notwendigen Vormaterialien oder Zukaufteilen beliefert werden (Selbstbelieferungsvorbehalt). Sind wir aufgrund nicht rechtzeitiger Belieferung durch unsere Vorlieferanten nicht in der Lage, vereinbarte oder gesetzte Liefertermine einzuhalten, geraten wir nicht in Verzug, wenn das Vormaterial rechtzeitig bestellt wurde und wir auch ansonsten alle zumutbaren Anstrengungen unternommen haben, um eine rechtzeitige Belieferung mit Vormaterial sicherzustellen.

§ 5 – Gefahrübergang

1. Sofern sich aus den vertraglichen Vereinbarungen nichts anderes ergibt, ist Lieferung „ab Werk" vereinbart. Dies gilt auch, wenn die Kaufsache auf Wunsch des Bestellers an eine andere Anschrift versandt wird. Die Gefahr geht dann mit der Übergabe der Kaufsache an die Transportperson auf den Besteller über.
2. Sofern der Besteller es wünscht, werden wir die Lieferung durch eine Transportversicherung abdecken; die hierfür anfallenden Kosten trägt der Besteller.
3. Das Material wird in der Regel unverpackt und nicht gegen Rost geschützt geliefert. Bei verpackt geliefertem Material übernimmt der Käufer die Verpflichtung des Auspackens und der Entsorgung der Verpackung auf seine Kosten.

§ 6 – Mängelgewährleistung

1. Gewährleistungsrechte des Bestellers setzen voraus, dass dieser seinen Untersuchungs- und Rügeobliegenheiten gemäß § 377 HGB ordnungsgemäß nachgekommen ist. § 377 HGB gelten auch dann entsprechend, wenn wir für den Besteller eine reine Werkleistung erbringen. Zudem muss die gelieferte Ware sach- und fachgerecht gelagert und verarbeitet oder benutzt werden. Zur sach- und fachgerechten Lagerung gehört beispielsweise bei Holzmaterialien deren Belüftung. Ein sach- und fachgerechter Umgang mit den Waren erfordert beim Auf- und Abbau von Gerüsten die Beachtung aller vorgeschriebenen Regeln der Technik einschließlich der DIN-Normen und Einhaltung aller Zulassungsvorschriften und staatlichen Vorgaben.
2. Soweit ein Mangel der Kaufsache vorliegt, ist uns stets in erster Linie die Gelegenheit zur Nacherfüllung gemäß § 439 BGB zu geben.
3. Sind wir zur Nacherfüllung nicht bereit oder nicht in der Lage oder verzögert sich diese über angemessene Fristen hinaus aus Gründen, die wir zu vertreten haben, oder schlägt die Nacherfüllung aus anderen Gründen fehl, so ist der Besteller nach seiner Wahl berechtigt, vom Vertrag zurückzutreten oder die Herabsetzung des Kaufpreises (Minderung) zu verlangen.
4. Soweit sich nachstehend nichts anderes ergibt, sind weitergehende Ansprüche des Bestellers – gleich aus welchen Rechtsgründen – ausgeschlossen. Wir haften deshalb nicht für Schäden, die nicht am Liefergegenstand selbst entstanden sind; insbesondere haften wir nicht für entgangenen Gewinn oder sonstige Vermögensschäden des Bestellers.
   Vorstehende Haftungsfreizeichnung gilt nicht, soweit die Schadensursache auf Vorsatz oder grober Fahrlässigkeit beruht, sowie in Fällen der Verletzung des Lebens, des Körpers oder der Gesundheit. Sie gilt ferner nicht, sofern wir eine Garantie für die Beschaffenheit der Sache oder für deren Haltbarkeit übernommen haben.
   Die vorstehende Haftungsfreizeichnung gilt weiter nicht für solche Schäden, die durch die schuldhafte Verletzung wesentlicher Vertragspflichten (dies sind Pflichten, deren Erfüllung die ordnungsgemäße Durchführung des Vertrages überhaupt erst ermöglicht und auf deren Einhaltung unser Vertragspartner regelmäßig vertrauen darf) verursacht wurden; sofern nicht Vorsatz oder grobe Fahrlässigkeit vorliegen oder von uns Garantien übernommen wurden, ist unsere Haftung in diesem Fall der Höhe nach auf die vertragstypischen vorhersehbaren Schäden begrenzt.
5. Mängelgewährleistungsansprüche des Bestellers verjähren in zwölf Monaten. Dies gilt nicht, soweit das Gesetz gemäß § 438 Abs. 1 Nr. 2 BGB (Bauwerke und Sachen für Bauwerke), § 479 Abs. 1 BGB (Rückgriffsanspruch) und § 634a Abs. 1 Nr. 2 BGB (Baumängel) längere Fristen vorschreibt.

§ 7 – Gesamthaftung

1. Eine weitergehende Haftung auf Schadensersatz und Aufwendungsersatz, als in § 6 vorgesehen ist – ohne Rücksicht auf die Rechtsnatur des geltend gemachten Anspruchs – ausgeschlossen. Diese Regelung gilt nicht für Ansprüche, die gemäß der §§ 1 und 4 des Gesetzes über die Haftung für fehlerhafte Produkte gegen uns geltend gemacht werden. Der Haftungsausschluss gilt ebenfalls nicht in Fällen des Vorsatzes, der groben Fahrlässigkeit, der Verletzung des Lebens, des Körpers oder der Gesundheit sowie in Fällen der Verletzung wesentlicher Vertragspflichten (dies sind Pflichten, deren Erfüllung die ordnungsgemäße Durchführung des Vertrages überhaupt erst ermöglicht und auf deren Einhaltung unser Vertragspartner regelmäßig vertrauen darf).
   Der Schadensersatzanspruch für die Verletzung wesentlicher Vertragspflichten ist jedoch auf den vertragstypischen, vorhersehbaren Schaden begrenzt, soweit nicht Vorsatz oder grobe Fahrlässigkeit vorliegen oder wegen der Verletzung des Lebens, des Körpers oder der Gesundheit gehaftet wird. Eine Änderung der Beweislast zum Nachteil des Bestellers ist mit den vorstehenden Regelungen nicht verbunden.
2. Soweit unsere Haftung ausgeschlossen oder beschränkt ist, gilt dies auch für die persönliche Haftung unserer Angestellten, Arbeitnehmer, Mitarbeiter, Vertreter und Erfüllungsgehilfen.

§ 8 – Eigentumsvorbehalt

1. Wir behalten uns das Eigentum an der Kaufsache bis zur vollständigen Ausgleichung des Kaufpreises einschließlich der Nebenkosten (Fracht, Verpackung usw.) vor. Bei vertragswidrigem Verhalten des Bestellers, insbesondere bei Zahlungsverzug, sind wir berechtigt, vom Kaufvertrag zurückzutreten und die Kaufsache zurückzunehmen. Wir sind nach Rücknahme der Kaufsache zu deren Verwertung befugt; der nach Abzug der angemessenen Verwertungskosten verbleibende Verwertungserlös ist auf die Verbindlichkeiten des Bestellers anzurechnen.
2. Der Besteller ist verpflichtet, die Kaufsache pfleglich zu behandeln. Er hat diese auf eigene Kosten gegen Feuer-, Wasser- und Diebstahlschäden ausreichend zum Neuwert zu versichern. Wartungs- und Instandhaltungsarbeiten hat der Besteller, soweit erforderlich, auf eigene Kosten rechtzeitig durchzuführen.
3. Bei Pfändungen oder sonstigen Eingriffen Dritter ist der Besteller verpflichtet, uns unverzüglich schriftlich zu benachrichtigen. Der Besteller ist in diesem Falle weiter verpflichtet, uns bei der gerichtlichen und außergerichtlichen Geltendmachung unserer Rechte voll umfänglich zu unterstützen, insbesondere uns die erforderlichen Unterlagen zur Verfügung zu stellen.
4. Der Besteller ist berechtigt, die Kaufsache im ordentlichen Geschäftsgang weiterzuveräußern; er tritt uns jedoch bereits jetzt alle Forderungen in Höhe des Rechnungsendbetrages (einschließlich Mehrwertsteuer) ab, die ihm aus der Weiterveräußerung gegen seinen Abnehmer oder Dritte erwachsen. Diese Abtretung ist unabhängig davon, ob die Kaufsache ohne oder nach Verarbeitung weiter verkauft wird. Wir nehmen diese Abtretung hiermit an.
   Der Besteller bleibt zur Einziehung der Forderung im Rahmen des ordnungsgemäßen Geschäftsganges berechtigt. Diese Berechtigung erlischt, wenn der Besteller seinen Zahlungsverpflichtungen aus den vereinnahmten Erlösen nicht nachkommt, oder wenn er in Zahlungsverzug gerät. Sie erlischt weiter, wenn ein Antrag auf Eröffnung des Insolvenz- oder Vergleichsverfahrens über das Vermögen des Bestellers gestellt wird oder wenn der Besteller seine Zahlungen einstellt.
   In diesen Fällen sind wir berechtigt, die abgetretene Forderung selbst einzuziehen. Der Besteller ist verpflichtet, uns alle zum Einzug erforderlichen Informationen zu erteilen und die dazugehörigen Unterlagen auszuhändigen. Der Besteller ist in diesem Falle weiter verpflichtet, den Schuldnern (Dritten) die Abtretung mitzuteilen.
5. Die Verarbeitung oder Umbildung der Kaufsache durch den Besteller wird stets für uns vorgenommen. Wird die Kaufsache mit anderen, uns nicht gehörenden Gegenständen verarbeitet, so erwerben wir das Miteigentum an der neuen Sache im Verhältnis des Wertes der Kaufsache zu den anderen verarbeiteten Gegenständen zur Zeit der Verarbeitung. Für die durch die Verarbeitung entstehende Sache gilt im Übrigen das Gleiche, wie für die unter Vorbehalt gelieferte Kaufsache.
6. Wird die Kaufsache mit anderen, uns nicht gehörenden Gegenständen untrennbar vermischt, so erwerben wir das Miteigentum an der neuen Sache im Verhältnis des Wertes der Kaufsache zu den anderen vermischten Gegenständen zum Zeitpunkt der Vermischung. Erfolgt die Vermischung in der Weise, dass die Sache des Bestellers als Hauptsache anzusehen ist, so gilt als vereinbart, dass der Besteller uns anteilmäßig Miteigentum überträgt. Der Besteller verwahrt das so entstandene Alleineigentum oder Miteigentum für uns.
7. Wir verpflichten uns, die uns zustehenden Sicherheiten auf Verlangen des Bestellers insoweit freizugeben, als der realisierbare Wert unserer Sicherheiten die zu sichernde Forderung um mehr als 10 % übersteigt; die Auswahl der freizugebenden Sicherheiten obliegt uns. In diesem Fall ist der Besteller verpflichtet, das in seinem Besitz befindliche Gerüstmaterial so zu kennzeichnen, dass erforderlichenfalls eine zweifelsfreie Identifizierung des noch in unserem Eigentum stehenden Materials möglich ist. Im Fall des Verzichts auf eine Forderungsabtretung ist der Besteller verpflichtet, zuvor alle Forderungen aus dem Verkauf von Gerüstmaterial offenzulegen.

§ 9 – Erfüllungsort, anwendbares Recht und Gerichtsstand

1. Soweit vertraglich nichts anderes vereinbart, ist der Erfüllungsort der Sitz unseres Unternehmens. Dieser befindet sich in Hagen.
2. Auf sämtliche Geschäftsbeziehungen mit uns findet ausschließlich das Recht der Bundesrepublik Deutschland Anwendung. Die Anwendbarkeit des CISG (UN-Kaufrecht) ist ausgeschlossen.
3. Sofern der Besteller Kaufmann ist, sind für alle Rechtsstreitigkeiten die Gerichte der Bundesrepublik Deutschland international zuständig. Gerichtsstand ist in allen Fällen der Sitz unseres Unternehmens. Wir sind jedoch berechtigt, den Besteller an seinem allgemeinen Gerichtsstand zu verklagen. Diese Zuständigkeitsregelungen gelten auch für Klagen im Wechsel- oder Scheckpro-zess.
4. Verstößt der Besteller gegen Bestimmungen des Umsatzsteuerrechts, insbesondere hinsichtlich notwendiger Angaben zur Umsatzsteuer-ID-Nummer, ist der Besteller verpflichtet, jeden für uns hieraus erwachsenden steuerlichen Nachteil zu ersetzen. Die Geltendmachung eines weitergehenden Schadens bleibt vorbehalten.

§ 10 – Schlussbestimmungen

Soweit der Vertrag oder diese Allgemeinen Lieferbedingungen Regelungslücken enthalten, gelten zur Ausfüllung dieser Lücken diejenigen rechtlich wirksamen Regelungen als vereinbart, welche die Vertragspartner nach den wirtschaftlichen Zielsetzungen des Vertrages und dem Zweck dieser Allgemeinen Lieferbedingungen vereinbart hätten, wenn sie die Regelungslücke gekannt hätten.

BESTELLFAX

Faxformular einfach kopieren, Kopie ausfüllen und faxen an: +49 (0) 2331 4709-222

Firma:

Straße:

Land/PLZ/Ort:

Besteller:

Kd.-Nr.:

Tel.:

Fax:

E-Mail:

☐ AUFTRAG / ☐ ANFRAGE

Auftragsbestätigung/Angebot bitte zusenden ☐ per Post / ☐ per Fax / ☐ per E-Mail

Warenbezeichnung	Artikel-Nr.	Menge	Einzelpreis €	Warenwert €
			Bestell-Wert €	

Termin:

Lieferanschrift:

Straße:

Land/PLZ/Ort:

Ansprechpartner Anlieferung:

Tel.:

Es gelten die Allgemeinen Verkaufs-, Liefer- und Zahlungsbedingungen der RUX GmbH. Nebenabreden, nachträgliche Änderungen und etwaige Zusicherungen bedürfen zu ihrer Gültigkeit grundsätzlich der schriftlichen Bestätigung.

Stempel/Unterschrift:

scafom-rux Deutschland · RUX GmbH
Neue Straße 7 · 58135 Hagen

T +49 (0) 2331 47 09-0 · F +49 (0) 2331 47 09-202
info@scafom-rux.de · www.scafom-rux.de

Geschäftsführer: Volker Rux · HRB 4435, AG Hagen
Ust.-Id.-Nr. DE813 733 780 · St.-Nr. 321/57840172

MODULGERÜSTE
FASSADENGERÜSTE
WETTERSCHUTZ
BAUSTELLENSCHUTZ
FAHRGERÜSTE
STÜTZEN
ZUBEHÖR
IDEEN

SMART DETAILS GREAT SOLUTIONS!

APP VIMEO | YOUTUBE FACEBOOK

SCAFOM-RUX.DE

scafom-rux Deutschland · RUX GmbH
Neue Str. 7 · 58135 Hagen · Germany
T +49 2331 4709-0 · info@scafom-rux.de

scafom·rux